Kondenzační jednotka - vnitřní s deskovým vodním kondenzátorem

CUBW - M - Tandem

BITZER
NEW ECOLINE
polohermetický
pístový
tandem

Označení modelu:

C U B W - M - T - 44EES-8Y

- C U B W: Kondenzační jednotka
- B: Kompresor Bitzer
- W: Vodní kondenzátor
- M: Střední teplota
- T: Tandem
- 44EES: Typ kompresoru
- 8Y: S esterovým olejem

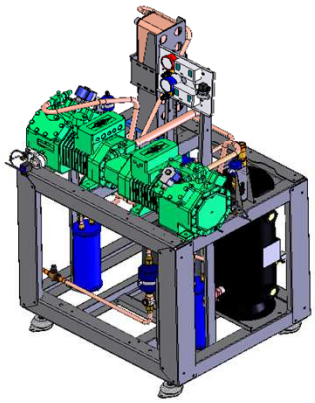

R507A

0°C ~ - 20°C **M - Střední teplota**

Teplota přehřátí	10°C
Podchlazení kapaliny	2 K
25% etylenglykol	32 / 37°C

Standardní vybavení:
kompresory s výhřevem, vodou chlazený kondenzátor, zásobník chladiva s rotalock ventilem, rám s antivibračními patkami, zpětné ventily, pojistný ventil

Volitelné vybavení:
regulátor výkonu 75, 50, 25%, elektronická nebo mechanická kontrola oleje, VT/NT ochranný presostat, VT nebo NT presostat, manometry a snímače tlaku, kulové ventily, sací filtr, separátor oleje s příslušenstvím, filtrdehydrátor, solenoid, průhledítko.

Schéma **základního** vybavení:

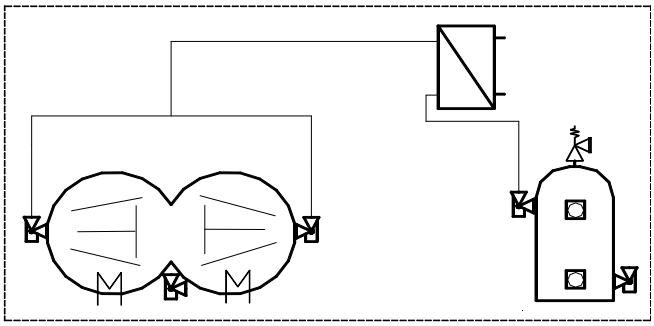

...viz str. P9

CUBW - M - Tandem

Typ M / T.výp	Chladicí výkon (kW) 0°C	-5°C	-10°C	-15°C	-20°C	Max el. příkon (kW)	Napětí (V) 3f 50Hz	Kapalina / sání (mm)	Zásobník chladiva (L)	Hmotnost (kg)	Rozměry (m) Délka	Šířka	Výška	Cena (Kč bez DPH)	Poznámka
44FES-6Y	27,1	22,4	18,4	14,9	12,0	10,2	230...D 400...Y	16/35	35/2	215	1,25	0,80	1,50		
44FES-10Y	27,1	22,4	18,4	14,9	12,0	11,2				225					
44EES-8Y	34,5	28,5	23,4	19,0	15,2	12,2		22/35	35/2	222					
44EES-12Y	34,1	28,2	23,1	18,7	14,9	13,8				228					
44DES-10Y	41,2	34,1	28,0	22,7	18,1	14,6		22/42	35/3	228					
44DES-14Y	41,2	34,1	28,0	22,7	18,1	16,2				235					
44CES-12Y	50,1	41,4	33,8	27,3	21,8	17,8		22/42	45/1	242					
44CES-18Y	50,1	41,4	33,8	27,3	21,8	18,4				242					
44VES-14Y	52,4	43,0	34,8	27,8	21,9	16,4	400...YY	22/42	45/2	342	1,55	0,90	1,60		
44VES-20Y	52,6	43,1	34,9	27,9	21,9	20,2				363					
44TES-18Y	63,5	52,2	42,5	34,1	27,0	20,4		28/54	45/3	354					
44TES-24Y	63,6	52,2	42,4	34,0	26,9	25,0				369					
44PES-24Y	73,1	59,7	48,3	38,5	30,1	24,0		28/54	60/2	369					
44PES-30Y	72,8	59,5	48,0	38,2	29,9	28,8				386					
44NES-28Y	86,6	71,1	57,8	46,4	36,7	28,0		28/54	60/3	377					
44NES-40Y	86,7	71,2	57,8	46,4	36,7	33,8				397					
44JE-30Y	98,5	81,6	67,0	54,3	43,4	32,2		28/54	80/3	470	1,90	0,95	1,70		
44JE-44Y	96,6	79,7	65,1	52,5	41,6	39,2				494					
44HE-36Y	114,7	95,3	78,4	63,8	51,2	37,6		35/64	100/1	489					
44HE-50Y	113,3	93,9	77,0	62,4	49,9	46,0				531					
44GE-46Y	132,3	110,1	90,9	74,3	59,9	44,0		35/64	100/2	516					
44GE-60Y	129,7	107,6	88,5	71,9	57,6	54,0				546					

Kondenzační jednotka - vnitřní s deskovým vodním kondenzátorem

CUBW - L - Tandem

BITZER
NEW ECOLINE
polohermetický
pístový
tandem

Označení modelu:

C U B W - L - T - 44EES-8Y

- C U B W: Kondenzační jednotka
- L: Kompresor Bitzer
- T: Vodní kondenzátor
- 44EES-8Y: Nízká teplota
- Tandem
- Typ kompresoru
- s esterovým olejem

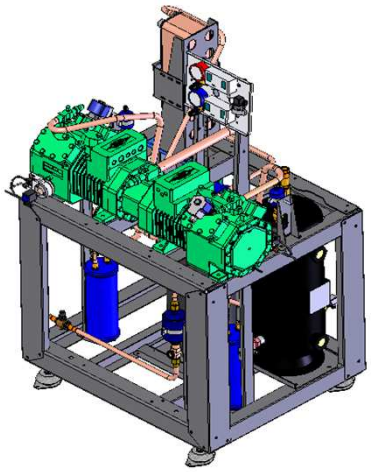

R507A

- 20°C ~ - 40°C L - Nízká teplota

Teplota přehřátí	10°C
Podchlazení kapaliny	2 K
25% etylenglykol	32 / 37°C

Standardní vybavení:
kompresory s výhřevem, vodou chlazený kondenzátor, rám s antivibračními patkami, zásobník chladiva s rotalock ventilem, zpětné ventily, pojistný ventil

Volitelné vybavení:
75, 50, 25% regulátor výkonu, elektronická nebo mechanická kontrola oleje, přídavný ventilátor, VT/NT ochranný presostat, VT nebo NT, manometry a snímače tlaku, kulové ventily, separátor chladiva a sací filtr, separátor oleje
s příslušenstvím, filtrdehydrátor, solenoid, průhledítko.
...viz str. P10

Schéma **základního** vybavení:

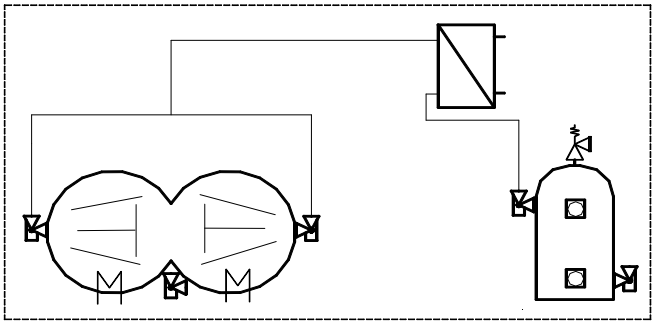

Poznámka: **(1)** ... přídavný ventilátor je nezbytný

CUBW - L - Tandem

Typ L / T.výp	Chladicí výkon (kW) (1) -20°C	-25°C	-30°C	-35°C	-40°C	Max el. příkon (kW)	Napětí (V) 3f 50Hz	Kapalina / sání (mm)	Zásobník chladiva (L)	Hmotnost (kg)	Rozměry (m) Délka	Šířka	Výška	Cena (Kč bez DPH)	Poznámka
44FES-6Y	12,0	9,4	7,3	5,6	4,1	10,2	230...D 400...Y	16 / 35	35/2	235	1,25	0,70	1,50		
44EES-8Y	15,2	12,0	9,3	7,0	5,2	12,2		16 / 35	35/2	240					
44DES-10Y	18,1	14,3	11,1	8,4	6,2	14,6		16 / 35	35/3	246					
44CES-12Y	21,8	17,1	13,1	9,9	7,2	17,8		22 / 35	45/2	257					
44VES-14Y	21,9	16,8	12,6	9,1	6,2	16,4	400...YY	22 / 35	45/3	276	1,53	0,90	1,60		
44TES-18Y	27,0	20,9	15,9	11,7	8,3	20,4		22 / 42	60/1	388					
44PES-24Y	30,1	23,1	17,2	12,4	8,5	24,0		22 / 42	60/2	401					
44NES-28Y	36,7	28,4	21,5	15,8	11,2	28,0		22 / 42	60/3	407					
44JE-30Y	43,4	34,0	26,0	19,3	13,7	34,0		28 / 54	80/3	506	1,90	0,95	1,70		
44HE-36Y	51,2	40,5	31,3	23,5	17,1	37,6		28 / 54	80/3	527					
44GE-46Y	59,9	47,7	37,2	28,4	21,0	44,0		28 / 54	100/1	549					

Příslušenství kondezační jednotky CUBW - M - Tandem

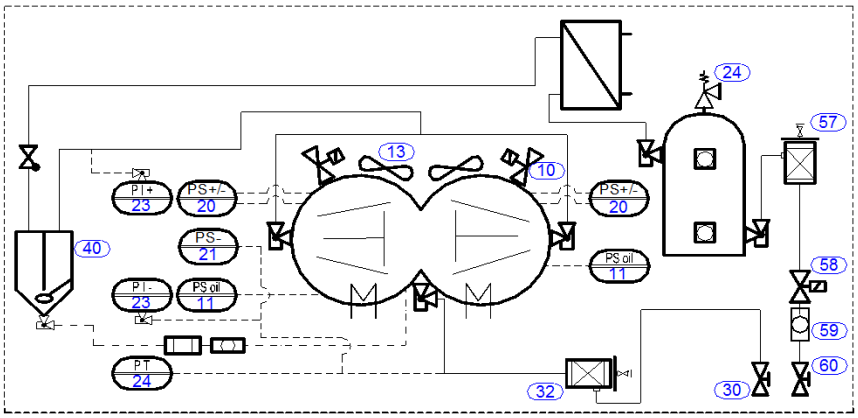

10 - regulátor výkonu
11 - elektronická kontrola oleje
20 - VT/NT presostat
21 - VT nebo NT presostat
24 - snímač tlaku
23 - manometr
30 - kulový ventil - sání
32 - filtr sání
40 - separátor oleje + příslušenství (1)
52 - pojistný ventil
57 - filtrdehydrátor
58 - solenoid
59 - průhledítko
60 - kulový ventil - kapalina

(1)… olejové příslušenství = zpětný ventil, průhledítko, olejový filtr, kulový ventil
(2)… izolováno Armaflexem (chladící = 9 mm)

M .... -10 / 40°C L .... -30 / 40°C		Regulátor výkonu	Mechanická kontrola oleje	Elektronická kontrola oleje	VT/NT presostat	VT nebo NT presostat	Manometry	Snímač tlaku	Kulový ventil	Separátor kapaliny	Filtr sání pouzdro + vložka (2)	Separátor oleje + příslušenství (1)	Pojistný ventil	Filtrdehydrátor	Solenoid	Průhledítko	Kulový ventil
		Kompresor			Řízení				Sání			Výtlak		Kapalina			
CUBW - M - Tandem		Typ / Cena (Kč bez DPH)															
M	44FES-6Y	2 x EVRF (75, 50, 25%)	2 x MP54	2 x Delta PII	KP17	KP1,nebo KP7	HP+LP	AKS 32R	D64	D64	D64	D35	28 bar	D35 + vložka	D35	D35	D35
	44FES-10Y													D16	D16	D16	D16
	44EES-8Y			2 x Z.Kryt nebo OLC-K1					D35	D35	D35	D22		D22 + vložka nebo D22	D22	D22	D22
	44EES-12Y																
	44DES-10Y								D42	D42	D42						
	44DES-14Y																
	44CES-12Y																
	44CES-18Y																
	44VES-14Y			OLC-K1					D54	D54	D54	D28		D28 + vložka	D28	D28	D28
	44VES-20Y																
	44TES-18Y																
	44TES-24Y																
	44PES-24Y																
	44PES-30Y																
	44NES-28Y																
	44NES-40Y																
	44JE-30Y																
	44JE-44Y																
	44HE-36Y																
	44HE-50Y																
	44GE-46Y																
	44GE-60Y																

Příslušenství kondezační jednotky CUBW - L - Tandem

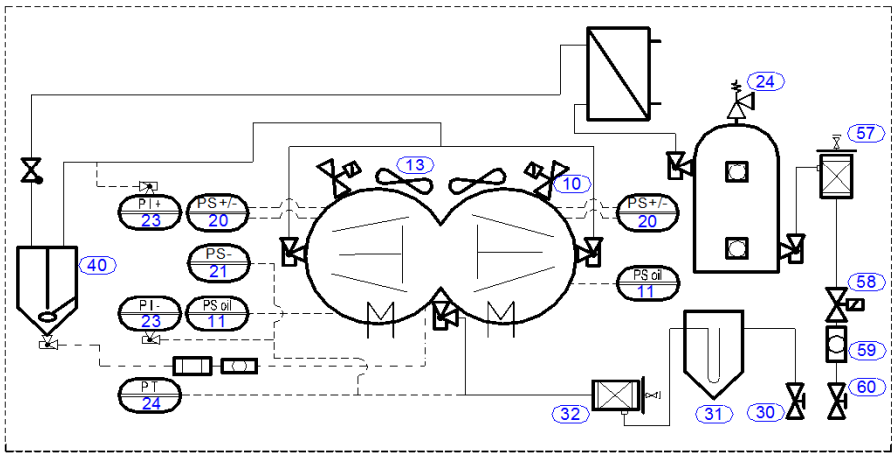

10 - regulátor výkonu
11 - elektronická kontrola oleje
13 - přídavný ventilátor
20 - VT/NT presostat
21 - VT nebo NT presostat
24 - snímač tlaku
23 - manometr
30 - kulový ventil - sání
31 - separátor kapaliny
32 - filtr sání
40 - separátor oleje + příslušenství (1)
52 - pojistný ventil
57 - filtrdehydrátor
58 - solenoid
59 - průhledítko
60 - kulový ventil - kapalina

(1)... olejové příslušenství = zpětný ventil, průhledítko, olejový filtr, kulový ventil
(2)... izolováno Armaflexem (mrazící = 19 mm)

M ... -10 / 40°C L ... -30 / 40°C		Regulátor výkonu	Mechanická kontrola oleje	Elektronická kontrola oleje	Přídavný ventilátor	VT/NT presostat	VT nebo NT presostat	Manometry	Snímač tlaku	Kulový ventil	Separátor kapaliny	Filtr sání pouzdro + vložka (2)	Separátor oleje + příslušenství (1)	Pojistný ventil	Filtrdehydrátor	Solenoid	Průhledítko	Kulový ventil
		Kompresor				Řízení				Sání			Výtlak		Kapalina			
CUBW - L - Tandem		Typ / Cena (Kč bez DPH)																
L	44FES-6Y	2 x EVRF (75, 50, 25%)		2 x Z.Kryt nebo OLC-K1	2 x D250	KP17	KP1,nebo KP7	HP+LP	AKS 32R	D35	D35	D35	D16	28 bar	D16	D16	D16	D16
	44EES-8Y																	
	44DES-10Y												D22					
	44CES-12Y																	
	44VES-14Y			OLC-K1	2 x D350					D42	D42	D42			D22 + vložka nebo D22	D22	D22	D22
	44TES-18Y																	
	44PES-24Y																	
	44NES-28Y																	
	44JE-30Y		2 x MP54	2 x Delta PII						D54	D54	D54	D28		D28 + vložka	D28	D28	D28
	44HE-36Y																	
	44GE-46Y									D64	D64	D64			D35 +vložka	D35	D35	D35