Před použitím klimatizační jednotky si pečlivě přečtěte tuto příručku a uschovejte jej pro budoucí použití.

DĚLENÝ TYP 1 - 2 / 1 - 3 / 1 - 4 / 1 - 5 S MĚNIČEM POKOJOVÁ KLIMATIZAČNÍ JEDNOTKA

UŽIVATELSKÁ PŘÍRUČKA

Přečtěte si tuto příručku

Najdete v něm mnoho užitečných tipů pro správnou instalaci a použití klimatizační jednotky. Jen trocha preventivní péče vám může ušetřit spoustu času a peněz v průběhu životnosti vaší klimatizační jednotky. Mnoho odpovědí na obecné problémy najdete v přehledu tipů pro odstraňování problémů. Pokud si nejdříve prohlédnete přehled tipů pro odstraňování problémů, nemusí být nutné žádat servis.

OBSAH

POZNÁMKA

Poznámka 2

BEZPEČNOSTNÍ OPATŘENÍ

Varování 3
Upozornění 4

NÁVOD K POUŽITÍ

Identifikace součástí 5
Provozní teplota 18
Ruční provoz 18
Ovládání směru proudění vzduchu 19
Jak pracuje klimatizační jednotka 21

PÉČE A ÚDRŽBA

Péče a údržba 23

PROVOZNÍ TIPY

Provozní tipy 29

TIPY PRO ŘEŠENÍ PROBLÉMŮ

Tipy pro řešení problémů 31

⚠ UPOZORNĚNÍ

- V případě opravy nebo údržby této jednotky se obraťte na oprávněného servisního technika.
- V případě instalace této jednotky se obraťte na instalačního technika.
- Klimatizační jednotka není určena pro používání dětmi nebo nemocnými osobami bez dozoru.
- Děti by měly být pod dohledem, aby se zajistilo, že si s klimatizační jednotkou nebudou hrát.
- Jestliže je třeba vyměnit napájecí kabel, výměnu smí provést pouze oprávněný personál.
- Instalace může být provedena pouze oprávněným personálem v souladu s národními normami pro elektroinstalace.

POZNÁMKA

Při používání této klimatizace v evropských zemích musí být splněny následující podmínky:

LIKVIDACE: Nelikvidujte tento výrobek jako netříděný komunální odpad. Je nutný sběr takového odpadu pro zvláštní zpracování.

Je zakázáno likvidovat toto zařízení jako běžný domovní odpad.
Pro likvidaci existuje několik možností:

A) Obec má zavedený systém sběru, kde je možné bezplatně likvidovat elektronický odpad.
B) Prodejce bezplatně vezme zpět starý výrobek při nákupu nového výrobku.
C) Výrobce bezplatně vezme zpět starý výrobek k likvidaci.
D) Protože staré výrobky obsahují cenné suroviny, mohou být prodány jako kovový šrot.

Divoká likvidace odpadu v lesích a krajině ohrožuje vaše zdraví, protože nebezpečné látky pronikají do podzemních vod a najdou si cestu do potravinového řetězce.

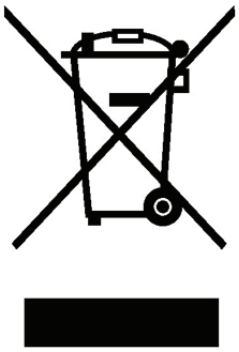

BEZPEČNOSTNÍ OPATŘENÍ

Následující pokyny musí být dodrženy, aby se zabránilo zranění uživatele nebo jiných osob a poškození majetku. Nesprávné používání z důvodu ignorování pokynů může způsobit zranění nebo jiné škody.

■ Závažnost je klasifikována podle následujících indikací.

⚠ VAROVÁNÍ	Tento symbol indikuje ohrožení života nebo vážné zranění.
⚠ UPOZORNĚNÍ	Tento symbol indikuje zranění nebo poškození majetku.

■ Významy symbolů použitých v tomto návodu jsou zobrazeny níže.

⃠	Toto nikdy nedělejte.
!	Toto vždy dělejte.

⚠ VAROVÁNÍ		
Správně připojte napájení.	**Nezapínejte a nevypínejte jednotku zapnutím nebo vypnutím napájení.**	**Nepoužívejte poškozený nebo nespecifikovaný napájecí kabel.**
• V opačném případě může dojít k úrazu elektrickým proudem nebo požáru vlivem nadměrného zahřátí.	• Může dojít k úrazu elektrickým proudem nebo požáru vlivem zahřátí.	• Může dojít k úrazu elektrickým proudem nebo požáru.
Neměňte délku napájecího kabelu a nesdílejte napájecí zástrčku s jinými spotřebiči	**Neovládejte zařízení mokrými rukami nebo ve vlhkém prostředí.**	**Nesměrujte přímý proud vzduchu na osoby v místnosti.**
• Může dojít k úrazu elektrickým proudem nebo požáru vlivem zahřátí.	• Může dojít k úrazu elektrickým proudem.	• Může dojít k poškození vašeho zdraví.
Vždy zajistěte účinné uzemnění.	**Nedovolte, aby se voda dostala do elektrických částí.**	**Vždy nainstalujte jistič a k tomu určený výkonový obvod.**
• Chybějící uzemnění může způsobit úraz elektrickým proudem.	• Může to způsobit poruchu zařízení nebo úraz elektrickým proudem.	• Chybějící instalace může způsobit požár a úraz elektrickým proudem.
Odpojte napájení, jestliže ze zařízení vychází divné zvuky, zápach nebo kouř.	**Nepijte vodu, která odtéká z klimatizační jednotky.**	**Neotvírejte jednotku během provozu.**
• Může to způsobit požár a úraz elektrickým proudem.	• Jednotka obsahuje znečisťující látky, které mohou způsobit nevolnost.	• Může dojít k úrazu elektrickým proudem.
Použijte správně specifikovaný jistič nebo pojistku.	**Neveďte napájecí kabel v blízkosti tepelných zařízení**	**Nepoužívejte napájecí kabel v blízkosti hořlavého plynu nebo hořlavých látek jako benzín, benzen, ředidlo atd.**
• Je zde riziko požáru nebo úrazu elektrickým proudem.	• Může to způsobit požár a úraz elektrickým proudem.	• Může dojít k výbuchu nebo požáru.
Před použitím klimatizační jednotky vyvětrejte místnost, jestliže došlo k úniku plynu z jiného zařízení.	**Jednotku nerozebírejte a nemodifikujte**	
• Může to způsobit výbuch, požár a popáleniny.	• Může to způsobit poruchu a úraz elektrickým proudem.	

⚠ UPOZORNĚNÍ

Když je potřeba vyměnit vzduchový filtr, nedotýkejte se kovových částí jednotky	**Nečistěte klimatizační jednotku vodou.**	**Dobře vyvětrejte místnost, když je zároveň používán sporák apod.**
• Může to způsobit zranění.	• Voda se může dostat do jednotky a poškodit izolaci. Může dojít k úrazu elektrickým proudem.	• Může dojít k nedostatku kyslíku.
Když je potřeba jednotku vyčistit, vypněte ji a vypněte i jistič.	**Nenechávejte zvířata nebo rostliny na místech, kde budou vystavena přímému proudění vzduchu.**	**Nepoužívejte jednotku pro speciální účely.**
• Nečistěte jednotku, když je zapojeno napájení, protože to může způsobit požár, úraz elektrickým proudem a zranění.	• Může dojít k poranění zvířete nebo rostliny.	• Nepoužívejte toto klimatizační zařízení pro ochranu přesných zařízení, potravin, zvířat, rostlina a uměleckých předmětů. Může to způsobit pokles kvality atd.
V případě bouřky nebo vichřice zastavte provoz jednotky a zavřete okno.	**Nepokládejte překážky okolo přívodu vzduchu nebo do výstupu vzduchu.**	**Když nepoužíváte jednotku delší dobu, vypněte hlavní vypínač.**
• Provoz s otevřenými okny může mít způsobit vlhnutí vnitřního prostoru a nábytku.	• Může to způsobit poruchu zařízení nebo nehodu.	• Může to způsobit poruchu výrobku nebo požár.
Nepoužívejte silný detergent jako vosk nebo ředidlo. Pro čištění používejte měkkou látku.	**Ujistěte se, že instalační konzola venkovní jednotky není poškozena v důsledku dlouhodobé činnosti.**	**Vždy vkládejte filtry bezpečně. Čistěte filtr jednou za dva týdny.**
• Vzhled se může zhoršit v důsledku změny barvy výrobku nebo poškrábání jeho povrchu.	• Jestliže je poškozena konzola, je na místě obava z poškození v důsledku pádu jednotky.	• Provoz bez filtrů může způsobit poruchu.
Nepokládejte těžké předměty na napájecí kabel a dbejte, aby se kabel nebyl stlačen.	**Jednotku rozbalte a nainstalujte opatrně. Ostré hrany mohou způsobit zranění.**	**Jestliže do jednotky vnikne voda, vypněte ji, odpojte napájecí kabel a obraťte se na kvalifikovaného servisního technika..**
• Nepoužívejte vaši klimatizační jednotku ve vlhké místnosti, jako je koupelna nebo prádelna.	• Děti by měly být pod dohledem, aby se zajistilo, že si nebudou hrát se zařízením.	• Je zde riziko požáru nebo úrazu elektrickým proudem.
Toto zařízení mohou používat děti od 8 let výše a osoby s omezenými fyzickými, smyslovými nebo duševními schopnostmi, nebo bez patřičných zkušeností a znalostí, pokud jim byl poskytnut dohled nebo pokyny ohledně bezpečného používání zařízení a jestliže rozumí rizikům z toho plynoucím. Děti si s tímto zařízením nesmí hrát. Čištění a uživatelská údržba nesmí být prováděna dětmi bez dohledu.	**Toto zařízení není určeno pro používání osobami (včetně dětí) se sníženými fyzickými, smyslovými nebo duševními schopnostmi, nebo s nedostatkem zkušeností a znalostí, pokud jim nebyl poskytnut dohled nebo pokyny ohledně použití zařízení osobou odpovědnou za jejich bezpečnost.**	**Jestliže je napájecí kabel poškozen, musí být vyměněn výrobcem, jeho servisním zástupcem nebo podobně kvalifikovanou osobou, aby se zabránilo riziku.**

Identifikace součástí

Vnitřní jednotka

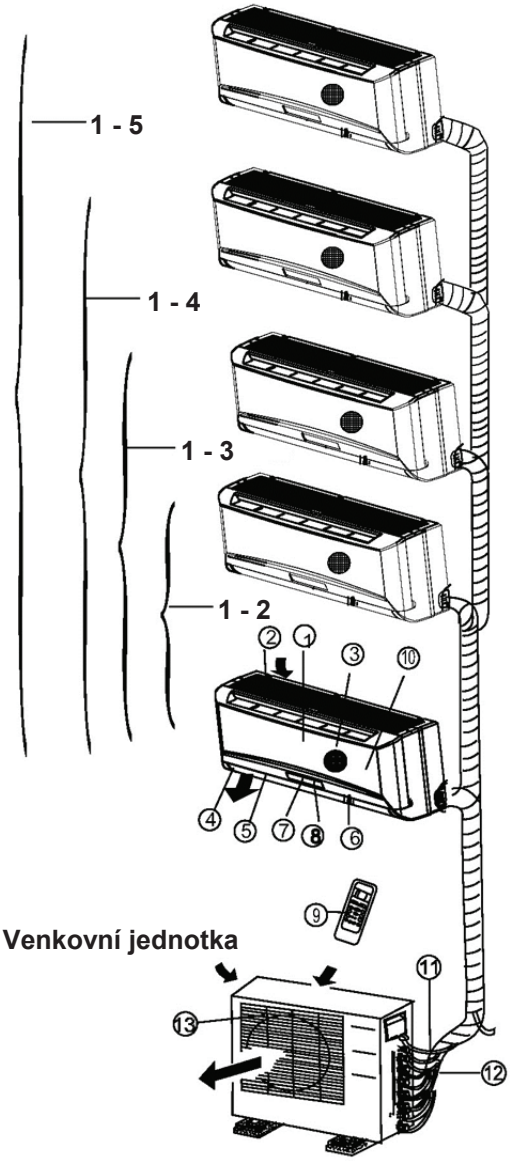

Panel LED displeje

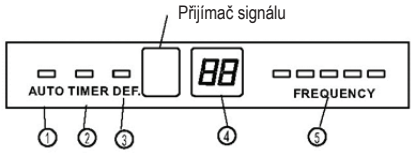

(1)

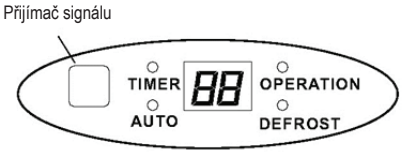

(2)

DŮLEŽITÉ:

- V případě vícedílného děleného typu klimatizační jednotky může venkovní jednotka odpovídat různým typům vnitřních jednotek. Všechny obrázky v tomto návodu jsou zde pouze za účelem vysvětlení. Vaše klimatizační jednotka se může mírně lišit. Skutečný tvar má přednost.
- Následující stránky představují několik druhů vnitřních jednotek, které o odpovídají venkovním jednotkám.

Vnitřní jednotka

1. Přední panel
2. Horní přívod vzduchu
3. Vzduchový filtr (vnitřní)
4. Výstup vzduchu
5. Horizontální lamela průtoku vzduchu
6. Vertikální lamela průtoku vzduchu (vnitřní)
7. Panel displeje
8. Okno LED displeje
9. Dálkový ovladač
10 Tlačítko ručního ovládání (Za předním panelem)

Venkovní jednotka

11 Potrubí pro připojení chladiva, odtoková hadice a elektrické zapojení
12 Uzavírací ventil
13 Výstup vzduchu

Panel displeje

Kontrolka AUTO
Svítí během provozu v režimu AUTO.

Kontrolka TIMER
Svítí během provozu v režimu časování.

Kontrolka DEF.
(Pouze pro modely chlazení & topení)
Svítí, když klimatizační jednotka začne automaticky odmrazovat nebo když je funkce řízení teplého vzduchu aktivována během topení.

Kontrolka digitálního displeje
Zobrazuje aktuální nastavenou teplotu. Zobrazuje skutečnou teplotu v místnosti pouze když je klimatizační jednotka v režimu FAN. Zobrazuje také kód poruchy a kód ochrany.

Kontrolka OPERATION
Tato kontrolka se objeví pouze když je kompresor v provozu a indikuje aktuální provozní frekvenci.

Identifikace součástí

Vnitřní jednotka

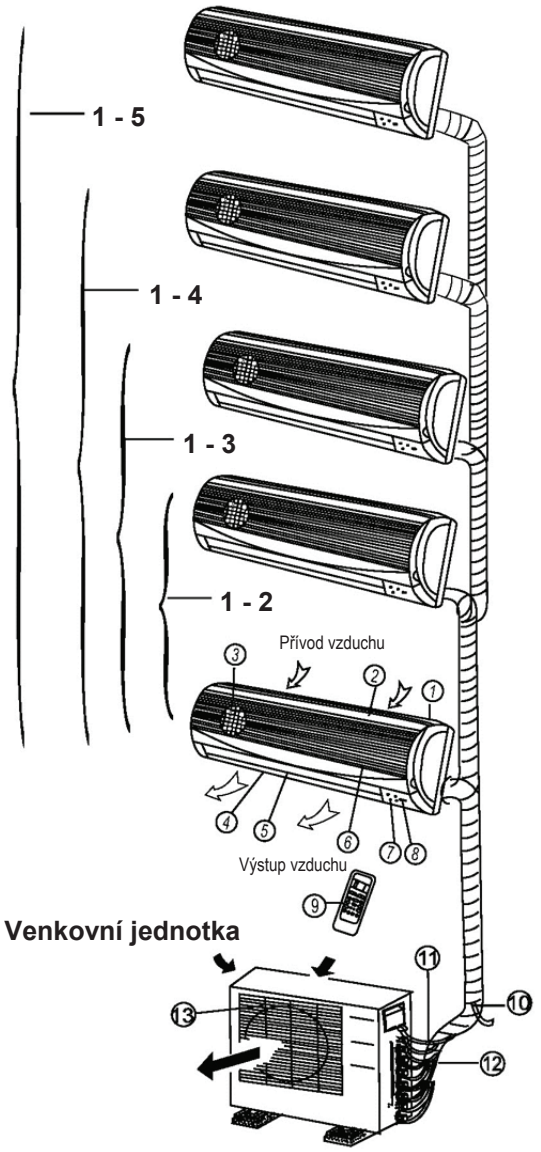

PANEL DISPLEJE

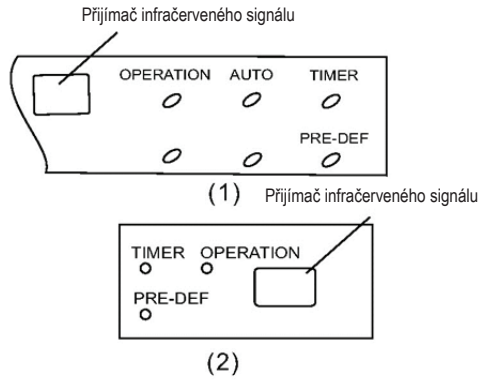

Vnitřní jednotka

1 Rám předního panelu
2 Přední panel
3 Vzduchový filtr
4 Horizontální lamela průtoku vzduchu
5 Vertikální lamela průtoku vzduchu
6 Snímač pokojové teploty
7 Panel displeje
8 Přijímač infračerveného signálu
9 Dálkový ovladač

Venkovní jednotka

10 Odtoková hadice, potrubí pro připojení chladiva
11 Spojovací kabel
12 Uzavírací ventil
13 Kryt ventilátoru

PANEL DISPLEJE

Kontrolka OPERATION:
Tato kontrolka bliká jednou za sekundu po zapnutí jednotky a svítí, když je klimatizační jednotka v provozu.

Kontrolka TIMER:
Kontrolka svítí, když je časovač zapnutý.

Kontrolka PRE-DEF. Kontrolka
(Pouze pro modely chlazení & topení):
Tato kontrolka svítí, když klimatizační jednotka začne automaticky odmrazovat nebo když je funkce omezení studeného vzduchu aktivována během topení.

Kontrolka AUTO:
Tato kontrolka bliká, když je klimatizační jednotka v režimu AUTO.

Identifikace součástí

Vnitřní jednotka

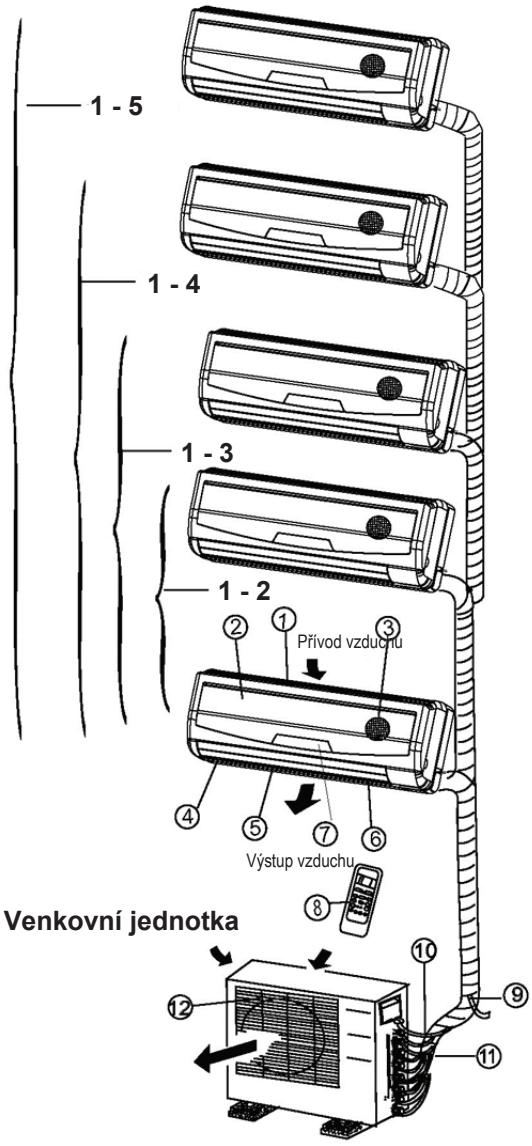

Okno LED displeje

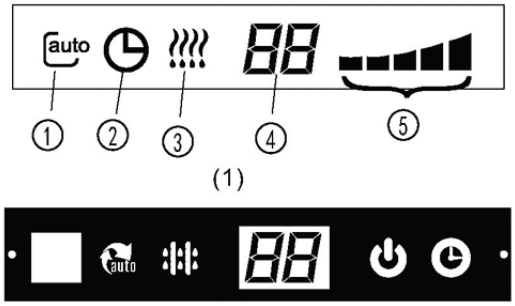

Vnitřní jednotka

1 Rám předního panelu
2 Přední panel
3 Vzduchový filtr
4 Horizontální lamela průtoku vzduchu
5 Vertikální lamela průtoku vzduchu
6 Snímač pokojové teploty
7 Panel displeje
8 Dálkový ovladač

Venkovní jednotka

9 Odtoková hadice, potrubí pro připojení chladiva
10 Spojovací kabel © Uzavírací ventil
11 Kryt ventilátoru

OKNO LED DISPLEJE

1 Kontrolka AUTO
Svítí během provozu v režimu AUTO.

2 Kontrolka TIMER
Svítí během provozu v režimu časování.

3 Kontrolka DEFROST
(Pouze pro modely chlazení & topení):
Svítí, když klimatizační jednotka začne automaticky odmrazovat nebo když je funkce řízení teplého vzduchu aktivována během topení.

4 Kontrolka digitálního displeje
Zobrazuje aktuální nastavenou teplotu.
Zobrazuje skutečnou teplotu v místnosti pouze když je klimatizační jednotka v režimu FAN.
Zobrazuje také kód poruchy a kód ochrany.

5 Kontrolka provozu
Tato kontrolka se objeví pouze když je kompresor v provozu a indikuje aktuální provozní frekvenci.

Identifikace součástí

Vnitřní jednotka

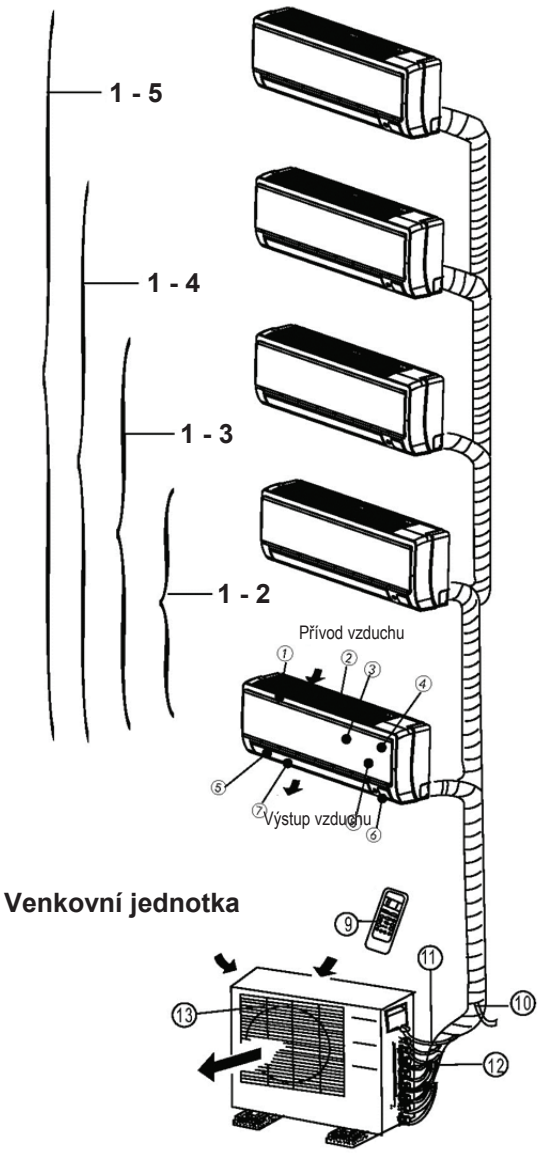

Okno displeje

POZNÁMKA: Okno displeje na klimatizační jednotce, kterou jste zakoupili, může vypadat jako jedno z následujících:

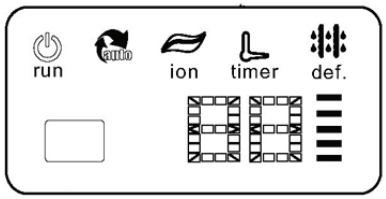

(1)

Vnitřní jednotka

1 Rám panelu
2 Mřížka zadního přívodu vzduchu
3 Přední panel
4 Filtr pro čištění vzduchu & Vzduchový filtr (vzadu)
5 Horizontální lamela
6 Okno LCD displeje
7 Vertikální lamela
8 Tlačítko ručního ovládání (za panelem)
9 Držák dálkového ovladače

Venkovní jednotka

10 Odtoková hadice, potrubí pro připojení chladiva
11 Spojovací kabel
12 Uzavírací ventil
13 Kryt ventilátoru

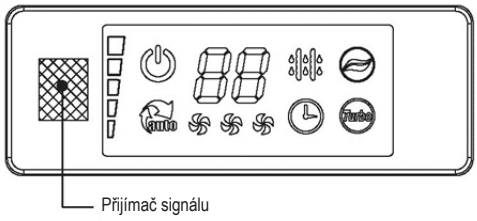

(2)

(3)

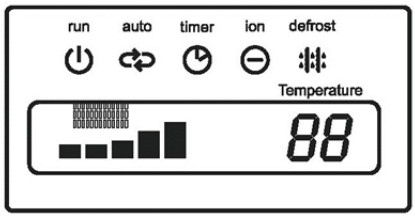

(4)

(5)

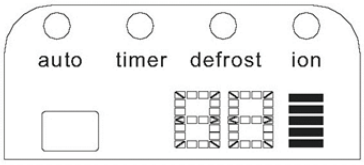

(6)

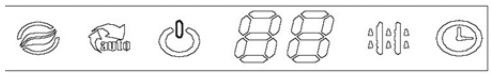

(7)

Zobrazení provozu
Zobrazí se, když je klimatizační jednotka v provozu.

Zobrazení automatického provozu
Zobrazí se během automatického provozu.

Zobrazení provozu v režimu odmrazování (Pouze pro modely chlazení & topení):
Zobrazí se, když klimatizační jednotka začne automaticky odmrazovat nebo když je funkce řízení teplého vzduchu aktivována během topení.

Zobrazení časovače
Zobrazí se během provozu v režimu časování

Zobrazení čistého vzduchu (volitelné)
Zobrazí se, když je aktivována funkce CLEAN AIR.

Zobrazení provozu TURBO
Zobrazí se, když je vybrána funkce TURBO během chlazení nebo během topení.

Zobrazení digitálních hodnot
Zobrazuje aktuální nastavenou teplotu, když je klimatizační jednotka v provozu.

Zobrazení otáček ventilátoru
Zobrazuje vybrané otáčky ventilátoru: NÍZKÉ ( ), STŘEDNÍ ( ) a VYSOKÉ ( ).

Zobrazení otáček
Toto zobrazení je rozděleno do pěti zón.
Zóny se rozsvítí podle aktuálních otáček kompresoru. Například při vysoké frekvenci svítí více zón.

Identifikace součástí

Vnitřní jednotka

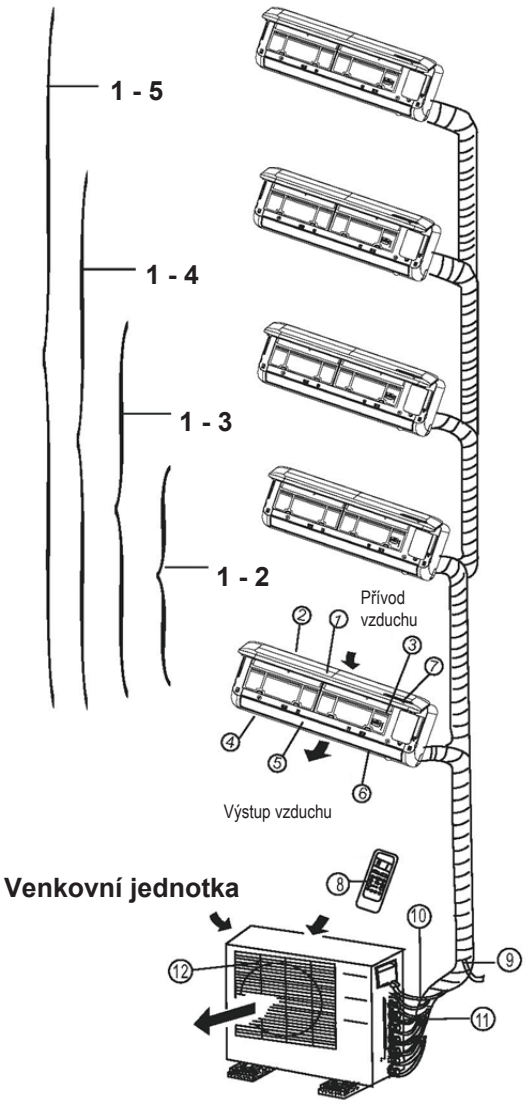

Okno LED displeje

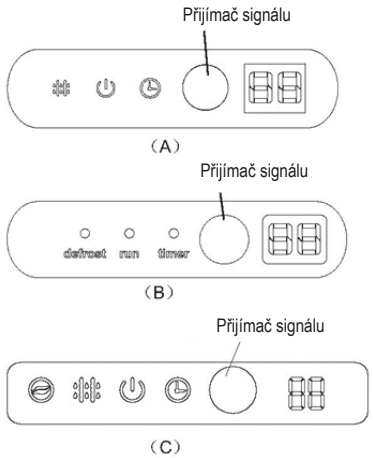

Vnitřní jednotka

1 Přední panel
2 Přívod vzduchu
3 Vzduchový filtr
4 Výstup vzduchu
5 Horizontální lamela průtoku vzduchu
6 Vertikální lamela průtoku vzduchu (vnitřní)
7 Panel displeje
8 Dálkové ovládání

POZNÁMKA: Skutečný tvar čelního panelu a displeje vámi zakoupené vnitřní jednotky se může mírně lišit.

Venkovní jednotka

9 Odtoková hadice, potrubí pro připojení chladiva
10 Spojovací kabel
11 Uzavírací ventil
12 Kryt ventilátoru

POZNÁMKA: Všechny obrázky v tomto návodu jsou zde pouze za účelem vysvětlení. Vaše klimatizační jednotka se může mírně lišit. Skutečný tvar má přednost.

Kontrolky v okně LED displeje

Kontrolka ION
(volitelná funkce)
Tato kontrolka svítí, když je aktivována funkce CLEAN AIR (čistý vzduch).

Kontrolka DEF.
(Povoleno pouze pro modely chlazení & topení)
Svítí, když klimatizační jednotka začne automaticky odmrazovat nebo když je funkce řízení teplého vzduchu aktivována během topení.

Kontrolka OPERATION
Tato kontrolka svítí, když je klimatizační jednotka v provozu.

Kontrolka TIMER
Svítí během provozu v režimu časování.

Indikátor teploty
- Zobrazuje nastavení teploty, když je klimatizační jednotka v provozu.
- Zobrazuje kód poruchy.

Identifikace součástí

Vnitřní jednotka

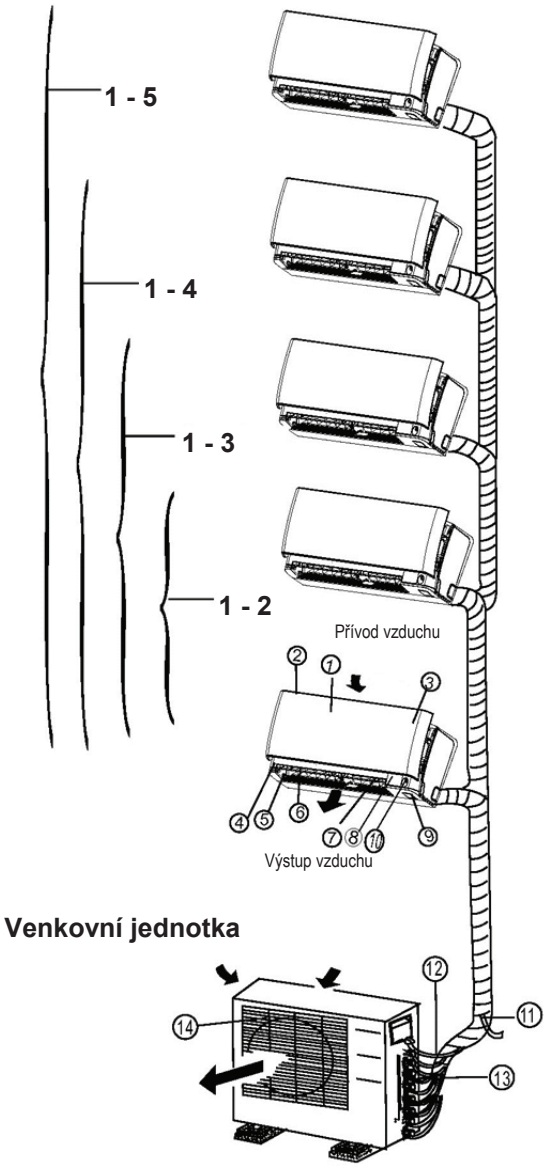

Okno LED displeje

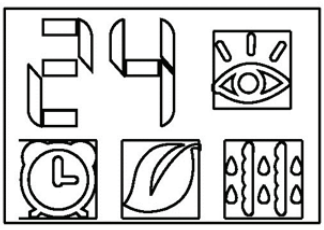

Vnitřní jednotka

1 Přední panel
2 Přívod vzduchu
3 Vzduchový filtr (vnitřní)
4 Výstup vzduchu
5 Horizontální lamela průtoku vzduchu (venkovní)
6 Horizontální lamela průtoku vzduchu (vnitřní)
7 Vertikální lamela průtoku vzduchu
8 Panel displeje
9 Tlačítko ručního ovládání a přijímač
10 Detektor Inteligentní oko (na některých modelech)

Venkovní jednotka

11 Odtoková hadice, potrubí pro připojení chladiva
12 Spojovací kabel
13 Uzavírací ventil
14 Kryt ventilátoru

POZNÁMKA: Všechny obrázky v tomto návodu jsou zde pouze za účelem vysvětlení. Vaše klimatizační jednotka se může mírně lišit. Skutečný tvar má přednost.

Kontrolky v okně LED displeje

Kontrolka teploty
Zobrazuje nastavení teploty, když je klimatizační jednotka v provozu.
Zobrazuje kód poruchy.
Zobrazuje aktuální teplotu místnosti v režimu pouze s ventilátorem.

Kontrolka Inteligentní oko (volitelné)
Svítí během činnosti inteligentního oka kromě případu, kdy jednotka odmrazuje. Tato kontrolka nepřetržitě bliká, jestliže jednotka detekuje lidskou aktivitu.

Kontrolka TIMER
Svítí během provozu v režimu časování.

Kontrolka ION (volitelné)
Svítí, jestliže je aktivována funkce CLEAN AIR.

Kontrolka DEF.
(Povoleno pouze pro modely chlazení & topení)
Svítí, když klimatizační jednotka začne automaticky odmrazovat nebo když je funkce řízení teplého vzduchu aktivována během topení.

Identifikace součástí

Podlažní a stojatý typ (konzola)

Vnitřní jednotka

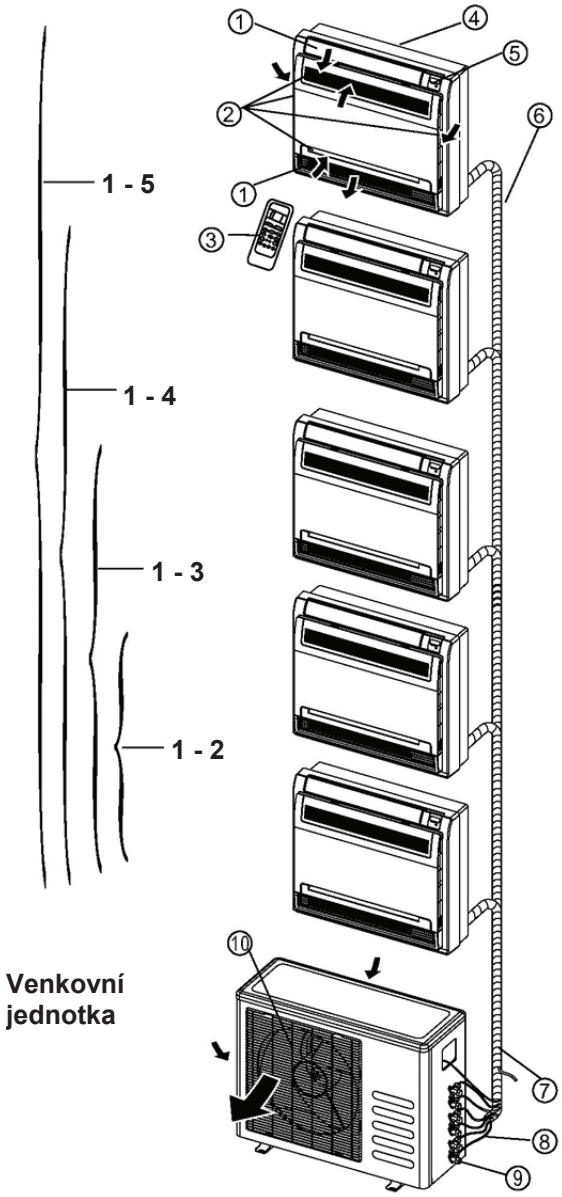

Panel displeje

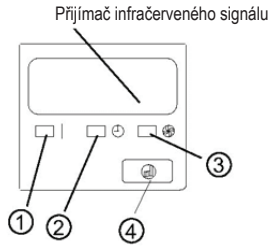

Vnitřní jednotka

1 Lamela pro průtok vzduchu (na výstupu vzduchu)
2 Přívod vzduchu (obsahující vzduchový filtr)
3 Dálkový ovladač
4 Závěsný díl
5 Panel displeje
6 Připojovací potrubí

Venkovní jednotka

7 Odtoková hadice, potrubí pro připojení chladiva
8 Spojovací kabel
9 Uzavírací ventil
10 Kryt ventilátoru

PANEL DISPLEJE:

1 Kontrolka provozu
Tato kontrolka svítí, když je jednotka v činnosti.

2 Kontrolka TIMER
Svítí během provozu v režimu časování.

3 Kontrolka DEFROST (pouze modely chlazení & topení) **nebo kontrolka FAN** (typ pouze chlazení):
Svítí, když klimatizační jednotka začne automaticky odmrazovat v režimu topení nebo když je vybrán režim samotného ventilátoru.

4 Dočasné tlačítko
Tato funkce se používá pro dočasný provoz jednotky v případě, že založíte dálkový ovladač nebo jsou jeho baterie vybité. Jedním stisknutím tlačítka ručního ovládání zapnete vynucený automatický provoz. Jestliže stisknete tlačítko ručního ovládání dvakrát během pěti sekund, jednotka bude pracovat v režimu vynuceného chlazení. Provoz v režimu vynuceného chlazení se používá pouze pro testovací účely. Pokud to není nutné, tento režim nepoužívejte.

Identifikace součástí

Podlažní a stojatý typ (konzola)

Vnitřní jednotka

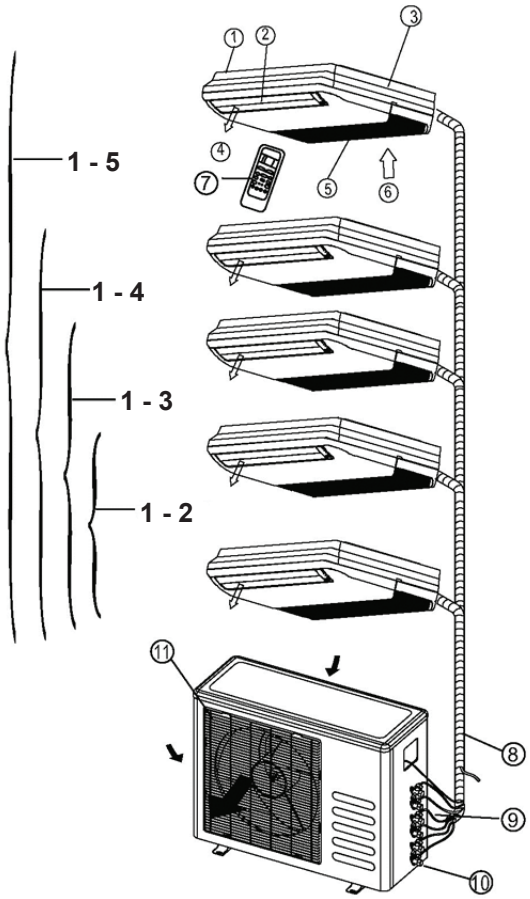

Vnitřní jednotka

1. Vnitřní jednotka
2. Lamela pro průtok vzduchu (na výstupu vzduchu)
3. Závěsný díl
4. Vzduch ven
5. Přívod vzduchu (obsahující vzduchový filtr)
6. Vzduch dovnitř
7. Dálkový ovladač

Venkovní jednotka

8. Odtoková hadice, potrubí pro připojení chladiva
9. Spojovací kabel
10. Uzavírací ventil
11. Kryt ventilátoru

Panel displeje

POZNÁMKA: Okno displeje na klimatizační jednotce, kterou jste zakoupili, může vypadat jako jedno z následujících:

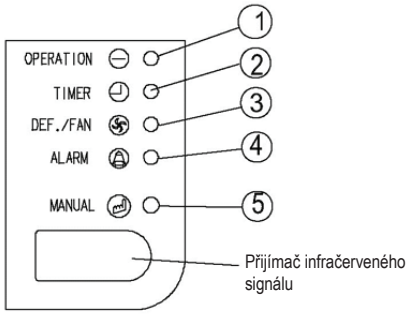

(1)

PANEL DISPLEJE:

1 Kontrolka provozu
Tato kontrolka svítí, když je jednotka v činnosti.

2 Kontrolka TIMER
Svítí během provozu v režimu časování.

3 Kontrolka DEF./FAN
Svítí, když klimatizační jednotka začne automaticky odmrazovat v režimu topení (pouze modely chlazení & topení) nebo je vybrán režim samotného ventilátoru (pouze modely s chlazením).

4 Kontrolka ALARM
Bliká v případě výskytu poruchy.

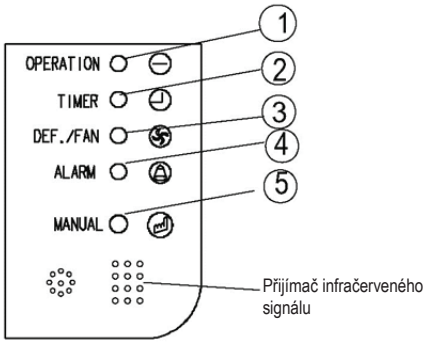

(2)

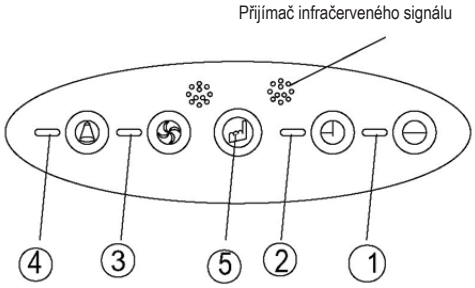

(3)

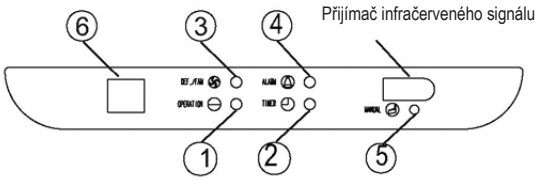

(4)

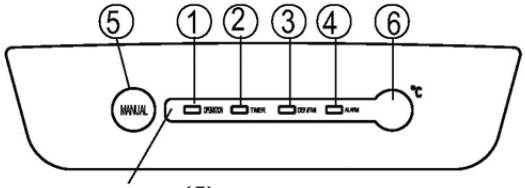

Přijímač infračerveného signálu

(5)

5 Dočasné tlačítko

Tato funkce se používá pro dočasný provoz jednotky v případě, že založíte dálkový ovladač nebo jsou jeho baterie vybité. Jedním stisknutím tlačítka ručního ovládání zapnete vynucený automatický provoz. Jestliže stisknete tlačítko ručního ovládání dvakrát během pěti sekund, jednotka bude pracovat v režimu vynuceného chlazení. Provoz v režimu vynuceného chlazení se používá pouze pro testovací účely. Pokud to není nutné, tento režim nepoužívejte.

6 Kontrolka teploty

Zobrazuje aktuální nastavenou teplotu, když je jednotka v provozu.

Identifikace součástí

Kanálový/stropní typ

Vnitřní jednotka

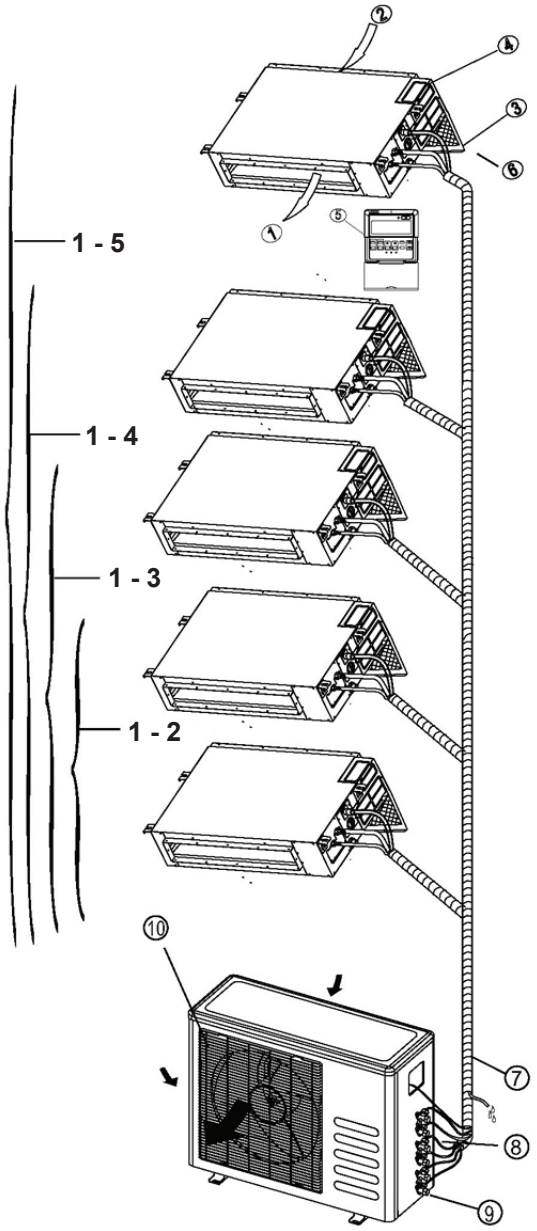

Panel displeje

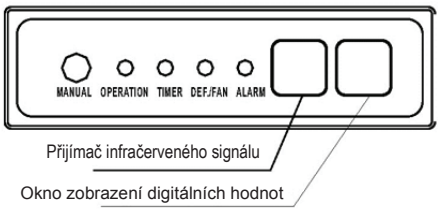

Vnitřní jednotka

1. Výstup vzduchu
2. Přívod vzduchu
3. Vzduchový filtr
4. Skříň elektrického ovládání
5. Kabelový ovladač
6. Odtokové potrubí

Venkovní jednotka

7. Odtoková hadice, potrubí pro připojení chladiva
8. Spojovací kabel
9. Uzavírací ventil
10. Kryt ventilátoru

PANEL DISPLEJE:

1 Kontrolka provozu
Tato kontrolka svítí, když je jednotka v činnosti.

2 Kontrolka TIMER
Svítí během provozu v režimu časování.

3 Kontrolka DEF./FAN
Svítí, když klimatizační jednotka začne automaticky odmrazovat v režimu topení (pouze modely chlazení & topení) nebo je vybrán režim samotného ventilátoru (pouze modely s chlazením).

4 Kontrolka ALARM
Bliká v případě výskytu poruchy.

5 Tlačítko MANUAL
Tato funkce se používá pro dočasný provoz jednotky v případě, že založíte dálkový ovladač nebo jsou jeho baterie vybité. Jedním stisknutím tlačítka ručního ovládání zapnete vynucený automatický provoz. Jestliže stisknete tlačítko ručního ovládání dvakrát během pěti sekund, jednotka bude pracovat v režimu vynuceného chlazení. Provoz v režimu vynuceného chlazení se používá pouze pro testovací účely. Pokud to není nutné, tento režim nepoužívejte.

Identifikace součástí

Typ potrubí

Vnitřní jednotka

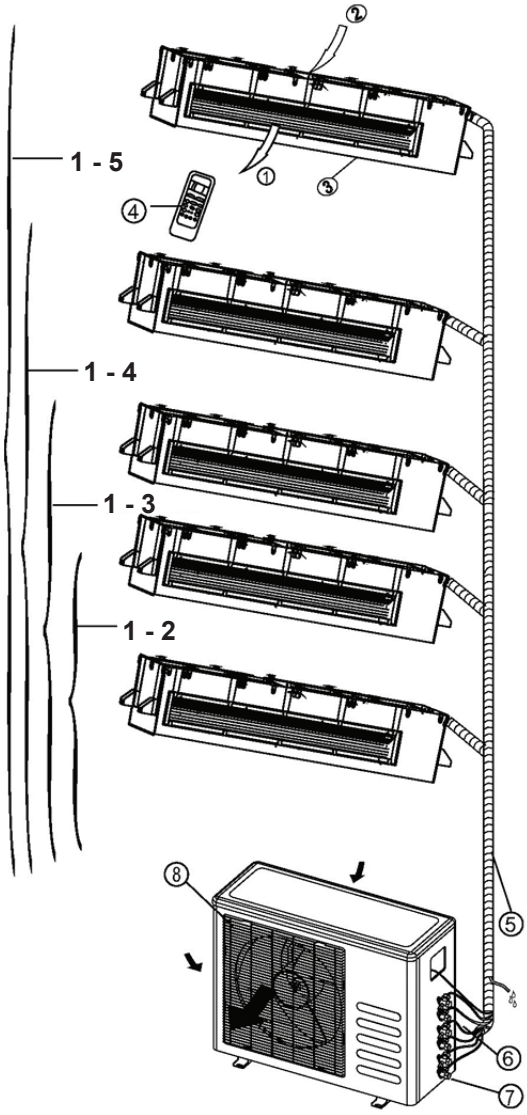

Panel displeje

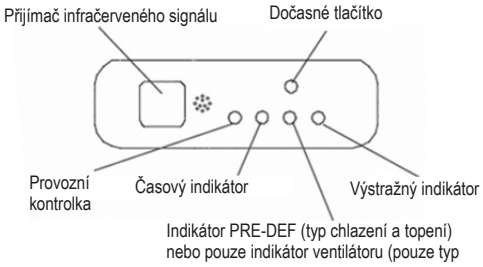

Vnitřní jednotka

1. Výstup vzduchu
2. Přívod vzduchu
3. Vzduchový filtr
4. Dálkový ovladač

Venkovní jednotka

5. Odtoková hadice, potrubí pro připojení chladiva
6. Spojovací kabel
7. Uzavírací ventil
8. Kryt ventilátoru

PANEL DISPLEJE:

1 Kontrolka OPERATION
Tato kontrolka svítí, když je jednotka v činnosti.

2 Kontrolka TIMER
Svítí během provozu v režimu časování.

3 Kontrolka PRE-DEF./FAN
Svítí, když klimatizační jednotka začne automaticky odmrazovat v režimu topení (pouze modely chlazení & topení) nebo je vybrán režim samotného ventilátoru (pouze modely s chlazením).

4 Kontrolka ALARM
Bliká v případě výskytu poruchy.

5 Tlačítko TEMPORARY
Tato funkce se používá pro dočasný provoz jednotky v případě, že založíte dálkový ovladač nebo jsou jeho baterie vybité. Jedním stisknutím tlačítka ručního ovládání zapnete vynucený automatický provoz. Jestliže stisknete tlačítko ručního ovládání dvakrát během pěti sekund, jednotka bude pracovat v režimu vynuceného chlazení. Provoz v režimu vynuceného chlazení se používá pouze pro testovací účely. Pokud to není nutné, tento režim nepoužívejte.

Identifikace součástí

Čtyřcestný kompaktní kazetový typ
Vnitřní jednotka

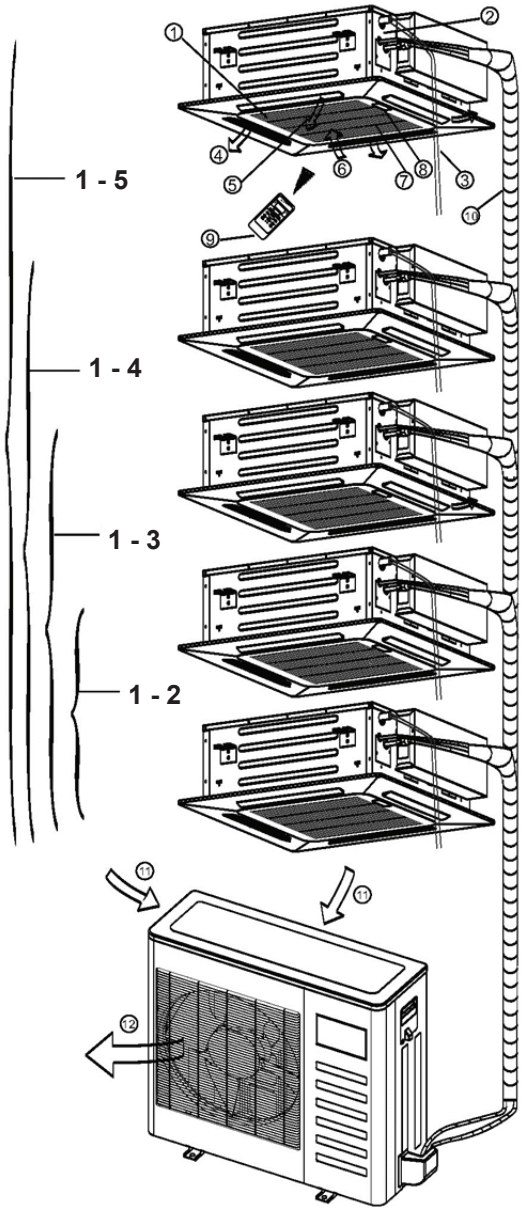

Panel displeje

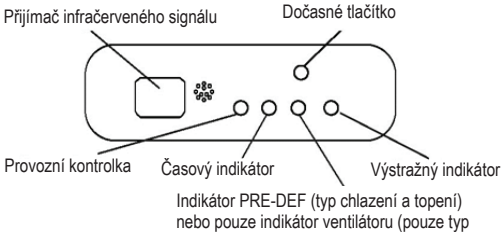

Vnitřní jednotka

1. Lamela pro průtok vzduchu (na výstupu vzduchu)
2. Odtokové čerpadlo (odtoková voda z vnitřní jednotky)
3. Odtokové potrubí
4. Výstup vzduchu
5. Vzduchový filtr (uvnitř mřížky na přívodu vzduchu)
6. Přívod vzduchu
7. Mřížka přívodu vzduchu
8. Panel displeje
9. Dálkový ovladač
10. Chladící potrubí

Venkovní jednotka

11. Přívod vzduchu
12. Výstup vzduchu

PANEL DISPLEJE:

1 Kontrolka OPERATION
Tato kontrolka svítí, když je jednotka v činnosti.

2 Kontrolka TIMER
Svítí během provozu v režimu časování.

3 Kontrolka PRE-DEF./FAN
Svítí, když klimatizační jednotka začne automaticky odmrazovat v režimu topení (pouze modely chlazení & topení) nebo je vybrán režim samotného ventilátoru (pouze modely s chlazením).

4 Kontrolka ALARM
Bliká v případě výskytu poruchy.

5 Tlačítko TEMPORARY
Tato funkce se používá pro dočasný provoz jednotky v případě, že založíte dálkový ovladač nebo jsou jeho baterie vybité. Jedním stisknutím tlačítka ručního ovládání zapnete vynucený automatický provoz. Jestliže stisknete tlačítko ručního ovládání dvakrát během pěti sekund, jednotka bude pracovat v režimu vynuceného chlazení. Provoz v režimu vynuceného chlazení se používá pouze pro testovací účely. Pokud to není nutné, tento režim nepoužívejte.

POZNÁMKA: Tato příručka nepopisuje provoz dálkového ovladače, podrobnosti naleznete v publikaci "Uživatelská příručka pro dálkový ovladač", dodané s jednotkou.

Provozní teplota

Teplota \ Režim	Chlazení	Topení	Odvlhčování
Pokojová teplota	17°C~32°C (62°F~90°F)	0°C~30°C (32°F~86°F)	17°C~32°C (62°F~90°F)
Venkovní teplota	0°C~50°C (32°F~122°F)	-15°C~24°C (5°F~76°F)	0°C~50°C (32°F~122°F)
	(-15°C~50°C / 5°F~122°F: Pro modely s nízkoteplotním chladícím systémem)		

POZNÁMKA:

1. Optimálního výkonu bude dosaženo v tomto rozmezí provozních teplot. Je-li klimatizační zařízení používáno mimo výše uvedený rozsah, některé funkce na ochranu bezpečnosti mohou být uvedeny do provozu a způsobit, že jednotka funguje abnormálně.
2. Jestliže klimatizační jednotka pracuje v místnosti, jejíž relativní vlhkost je více než 80%, na povrchu klimatizační jednotky může dojít ke kondenzaci. Nastavte lamelu vertikálního proudění vzduchu na maximální úhel (kolmo k podlaze) a nastavte vysoké otáčky ventilátoru.

Návrh: Protože jednotka zahrnuje elektrický ohřívač, důrazně doporučujeme nechat přístroj zapojen, když je venkovní teplota nižší než 0°C (32°F), aby byl zaručen hladký provoz.

Ruční provoz

Ruční provoz je možné použít dočasně v případě, že nemůžete najít dálkové ovládání nebo pro účely testování a údržby.

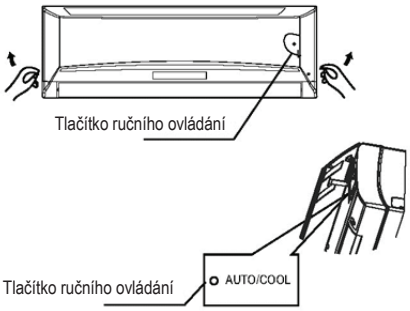

Model A

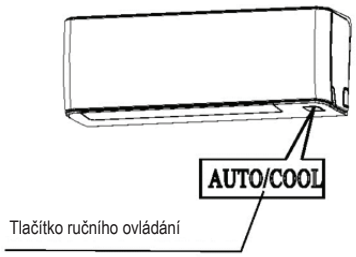

Model B

POZNÁMKA: Jednotka musí být před použitím ručního ovládacího tlačítka vypnutá. Jestliže je jednotka v provozu, tiskněte opakovaně tlačítko ručního ovládání, dokud se jednotka nevypne.

1. Otevřete a nadzvedněte přední panel a uvidíte tlačítko ručního ovládání (viz Model A)
   U některých modelů je tlačítko ručního ovládání na spodní straně jednotky (viz Model B).
2. Jedním stisknutím tlačítka ručního ovládání zapnete vynucený automatický provoz. Jestliže stisknete tlačítko ručního ovládání dvakrát během pěti sekund, jednotka bude pracovat v režimu vynuceného chlazení.
3. Zavřete panel pevně do původní polohy.

POZNÁMKA: Informace o ovládání ručního tlačítka u kanálového a stropního typu, u kazetového typu, stropního a podlažního typu a u podlažního a stojatého typu naleznete na předcházejících stranách.

Ovládání směru proudění vzduchu

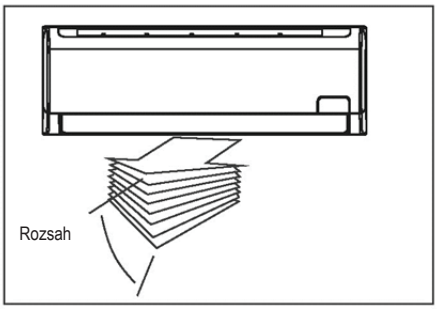

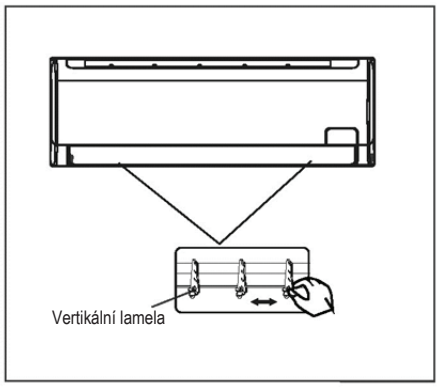

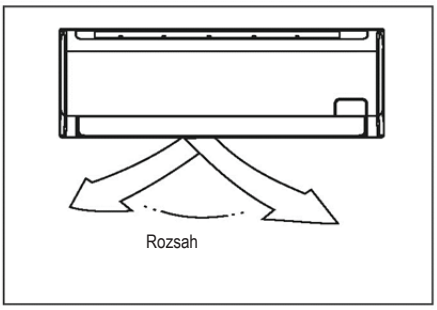

- Nastavte směr proudění vzduchu správně, jinak by to mohlo způsobit nepohodlí nebo způsobit nerovnoměrnost teplot v místnosti.
- Nastavte horizontální/vertikální lamelu pomocí dálkového ovladače. U některých modelů lze vertikální lamelu nastavit pouze ručně.

Nastavení směru proudění vzduchu horizontální/vertikální lamely

- Proveďte tuto funkci zatímco je jednotka v provozu.
- K nastavení směru proudění vzduchu použijte dálkový ovladač.
  Vertikální/horizontální lamela mění sklon o 6 stupňů při každém stisknutí nebo se naklánějí nahoru a dolů automaticky.
  Další podrobnosti najdete v příručce „NÁVOD K POUŽITÍ DÁLKOVÉHO OVLADAČE“.
- U některých modelů lze vertikální lamelu nastavit pouze ručně. Posuňte tyč deflektoru ručně pro nastavení proudění vzduchu ve směru, který vám vyhovuje.
  DŮLEŽITÉ: Nestrkejte prsty do panelu na přívodu a výstupu vzduchu. Vysokorychlostní ventilátor může způsobit zranění.

⚠ UPOZORNĚNÍ

- Neprovozujte klimatizační jednotku delší dobu s nastaveným prouděním vzduchu směrem dolů v režimu chlazení nebo odvlhčování. V takovém případě může dojít ke kondenzaci na povrchu horizontální lamely, což způsobí kapání vody na podlahu nebo na vybavení místnosti.
- Nepohybujte s horizontální lamelou, pokud to není nutné. Vždy používejte dálkový ovladač.
- Když je klimatizační jednotka spuštěna okamžitě po zastavení, horizontální lamela se nemusí pohnout po dobu asi 10 sekund.
- Úhel otevření horizontální lamely by neměl být příliš malý, protože výkon chlazení nebo vytápění se může snížit v důsledku příliš omezeného průřezu proudění vzduchu.
- Nepoužívejte jednotku s horizontální lamelou v zavřené poloze.
- Když je klimatizační jednotka připojena k napájení (počáteční výkon), horizontální lamela může generovat zvuk po dobu 10 sekund, což je normální.

Kanálový stropní typ

V následující části je popsáno, jak nastavit směr proudění vzduchu, když se díly pro výstup vzduchu (prodávají se samostatně) používají s vnitřní jednotkou.

Chlazení

Pro efektivní chlazení celé místnosti upravte horizontální nastavení lamely.

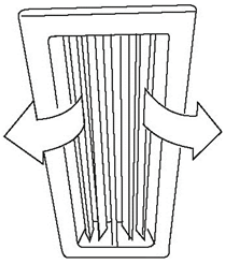

Topení

Pro efektivní vytápění celé místnosti upravte horizontální lamelu směrem dolů.

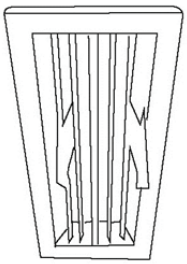

Stropní a podlažní typ

Automatické naklonění

Stisknutím tlačítka SWING V se lamely nakloní nahoru a dolů (doleva a doprava) automaticky.

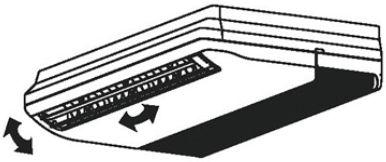

Ruční naklonění

Nastavte lamelu pro dosažení lepšího efektu chlazení/topení v režimu chlazení/topení.

Při chlazení

Nastavte lamelu horizontálně.

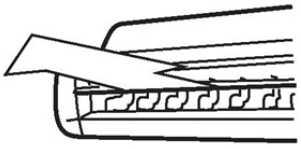

Při topení

Nastavte lamelu směrem dolů (vertikálně).

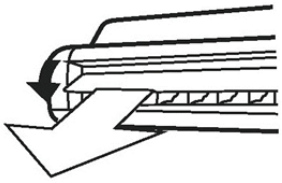

POZNÁMKA: *Vytápění s horizontálním výstupem vzduchu zvýší teplotní rozdíly v místnosti.*

⚠ **Upozornění**	❗ **Dávejte pozor na směr lamel**	**Při chlazení vyberte horizontální režim výstupu vzduchu** Při chlazení bude proudění vzduchu směrem dolů způsobovat kondenzaci na výstupu vzduchu a povrchu lamely.

Jak pracuje klimatizační jednotka

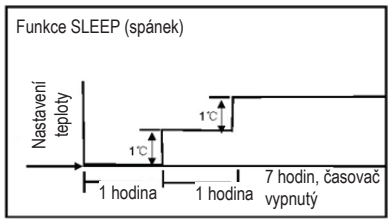

Chlazení

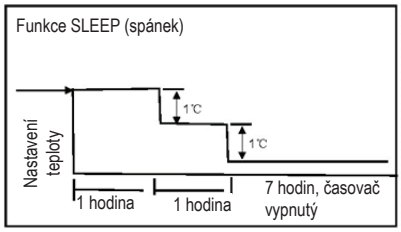

Topení

Automatický provoz

- Když nastavíte klimatizaci do automatického režimu, automaticky se vybere chlazení, topení (pouze modely chlazení/topení) nebo provoz pouze ventilátoru v závislosti na zvolené teplotě a teplotě v místnosti.
- Klimatizační jednotka bude automaticky regulovat teplotu kolem vámi nastavené teploty.
- Jestliže automatický režim způsobuje nepohodlí, můžete vybrat požadované podmínky ručně.

Funkce SLEEP (spánek)

- Když stisknete tlačítko SLEEP na dálkovém ovladači v režimu chlazení, topení (pouze typ chlazení) nebo v automatickém režimu, klimatizační jednotka automaticky zvýší (chlazení) nebo sníží (topení) teplotu o 1°C za hodinu.
- Nastavená teplota bude stabilní za 2 hodiny po nastavení. Klimatizační jednotka bude vypnuta časovačem za 7 hodin.
- Otáčky ventilátoru budou automaticky regulovány.
- Tato funkce dokáže udržet komfortní teplotu a ušetřit nejvíce energie.

Odvlhčování

- Otáčky ventilátoru budou při odvlhčování automaticky regulovány.
- Při odvlhčování a v případě, že teplota v místnosti je nižší než 10°C, se kompresor zastaví a znovu se spustí, když je teplota v místnosti vyšší než 12°C.

Výběr režimu provozu

Při současném provozu dvou nebo více vnitřních jednotek se ujistěte, že režimy provozu nebudou vzájemně v rozporu. Režim topení má přednost před všemi ostatními režimy. Jestliže jednotka původně začala v režimu topení, ostatní jednotky mohou pracovat pouze v režimu topení. Například: Jestliže jednotka původně začala v režimu chlazení (nebo ventilátoru), ostatní jednotky mohou pracovat v jakémkoliv režimu kromě režimu topení. Jestliže jedna z jednotek zvolí režim topení, ostatní spuštěné jednotky zastaví provoz a zobrazí „P5“ (u jednotek s displejem), nebo kontrolky Auto a Operation rychle blikají, kontrolka Defrost zhasne, kontrolka Timer zůstane zapnutá (u jednotek bez displeje), nebo kontrolka Defrost a Alarm (je-li aplikovatelné) se rozsvítí, kontrolka Operation rychle bliká a kontrolka Timer zhasne (u podlažního a stojatého typu).

Optimální provoz

Pro dosažení optimálního výkonu proveďte následující:

- Nastavte správně směr proudění vzduchu, aby nesměroval na osoby v místnosti.
- Nastavte teplotu pro dosažení maximální úrovně pohodlí. Nenastavujte jednotku na nadměrnou úroveň teploty.
- Zavřete okna a dveře při režimech chlazení a topení, jinak dojde ke snížení výkonu.
- Použijte tlačítko TIMER ON na dálkovém ovladači a vyberte čas, kdy chcete spustit klimatizaci.
- Nepokládejte žádné předměty v blízkosti přívodu nebo výstupu vzduchu, protože to může snížit účinnost klimatizační jednotky a jednotka se může zastavit.
- Pravidelně čistěte vzduchový filtr, jinak může dojít ke snížení výkonu chlazení nebo topení.
- Nepoužívejte jednotku s horizontální lamelou v zavřené poloze.
  Návrh: Protože jednotka zahrnuje elektrický ohřívač, důrazně doporučujeme nechat přístroj zapojen, když je venkovní teplota nižší než 0°C, aby byl zaručen hladký provoz.

Péče a údržba

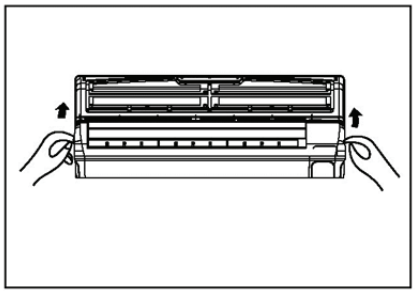

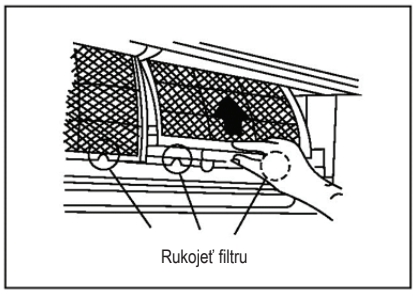

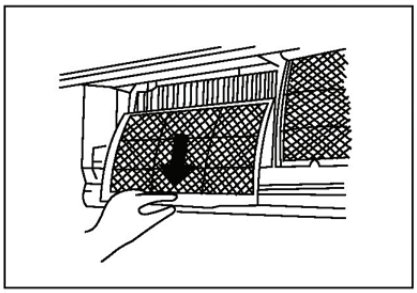

Čištění mřížky, skříně a dálkového ovladače

- Před čištěním vypněte systém. Otírejte jednotku měkkou suchou látkou. Nepoužívejte bělící prostředky nebo abraziva.

POZNÁMKA: Před čištěním musí být odpojen zdroj napájení.

⚠ UPOZORNĚNÍ

- Vlhkou látku namočenou ve studené vodě lze použít na vnitřní jednotku tehdy, jestliže je velmi špinavá. Poté ji otřete suchou látkou.
- Nepoužívejte chemicky ošetřenou látku nebo prachovku k čištění jednotky.
- Nepoužívejte k čištění benzín, ředidlo, leštící prášek nebo podobná rozpouštědla. Mohou způsobit, že plastový povrch popraská nebo se zdeformuje.
- K čištění nikdy nepoužívejte vodu teplejší než 40°C, může to způsobit deformaci nebo odbarvení.

■ NÁSTĚNNÝ TYP

Čištění vzduchového filtru

Ucpaný vzduchový filtr způsobí snížení účinnosti chlazení této jednotky. Čistěte filtr jednou za dva týdny.

1. Nadzvedněte panel vnitřní jednotky až do úhlu, kdy se s kliknutím zastaví.
2. Uchopte vzduchový filtr za rukojeť, mírně jej nadzvedněte a zatáhnutím dolů jej vyjměte z držáku filtru.
3. Vyjměte **Aktivní uhlíkový a prachový filtr** z vnitřní jednotky.
   - Čistěte filtr jednou za dva týdny.
   - Vyčistěte vzduchový filtr vodou nebo vysavačem, potom jej usušte na chladném místě.

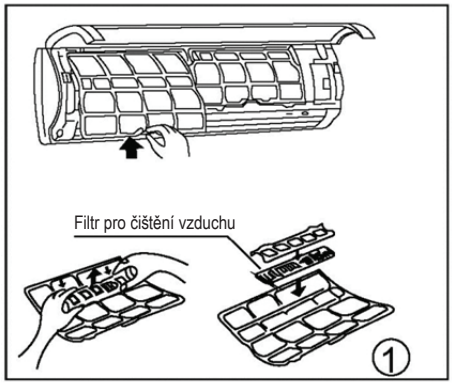

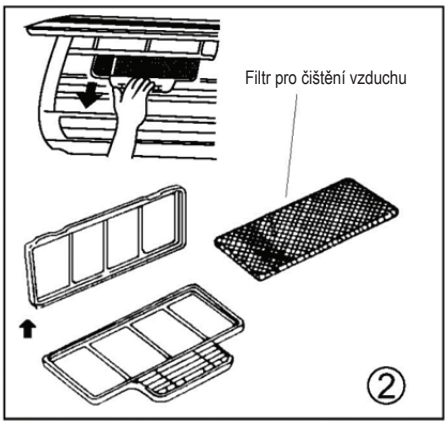

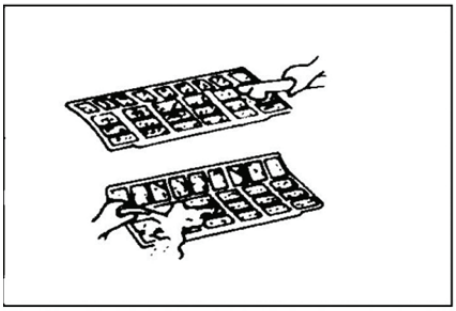

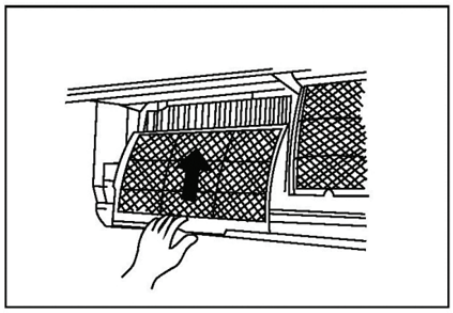

4. Vyjměte **filtr pro čištění vzduchu** (Volitelný filtr:
   Plazmový sběrač prachu/Stříbrný ionizační filtr/Biofiltr/Filtr s vitamínem C) z jeho opěrného rámu.
   Metoda instalace a odstranění filtru pro čištění vzduchu se liší podle modelu, viz obrázky označené 1 a 2 vlevo.
   - Čistěte filtr pro čištění vzduchu nejméně jednou za měsíc a vyměňte jej každých 4-5 měsíců.
   - Vyčistěte filtr vysavačem, potom jej usušte na chladném místě.
5. Nainstalujte filtr pro čištění vzduchu zpět na místo.
6. Vložte horní část vzduchového filtru zpět do jednotky, dejte pozor, aby levý a pravý okraj byly správně vyrovnány a vložte filtr na místo.

Údržba

Jestliže chcete jednotku vypnout na delší dobu, proveďte následující:

(1) Spusťte ventilátor asi na půl dne, aby vnitřek jednotky vyschnul.

(2) Zastavte klimatizační jednotku a odpojte napájení. Vyjměte baterie z dálkového ovladače.

(3) Venkovní jednotka vyžaduje periodickou údržbu a čištění. Neprovádějte to sami. Obraťte se na dodavatele nebo servisního technika.

Kontroly před spuštěním

- Zkontrolujte, zda kabel není poškozený nebo odpojený.
- Zkontrolujte, zda je vzduchový filtr nainstalovaný.
- Zkontrolujte, zda přívod nebo výstup vzduchu není zablokovaný po dlouhém období nečinnosti.

⚠ UPOZORNĚNÍ

- Při odstraňování filtru se nedotýkejte kovových částí jednotky. Ostré hrany mohou způsobit zranění.
- Nepoužívejte vodu k čištění vnitřku klimatizační jednotky. Voda může zničit izolaci, což může vést k úrazu elektrickým proudem.
- Při čištění jednotky se nejprve ujistěte, že napájecí a jističe jsou vypnuty.

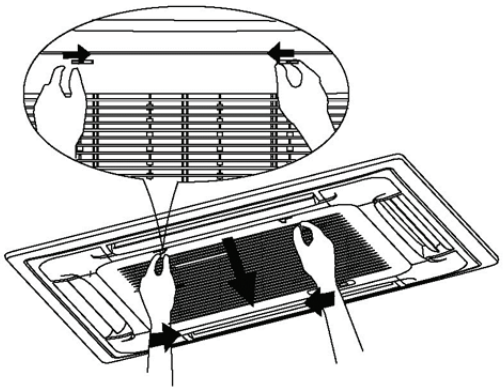

Obr. A

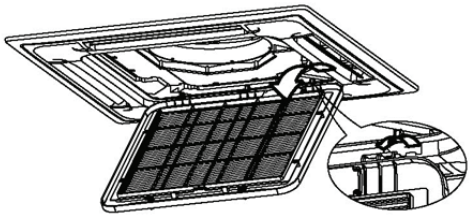

Obr. B

Obr. C

Obr. D

■ KAZETOVÝ TYP

1. Otevřete mřížku přívodu vzduchu
   Tlačte západky mřížky současně směrem ke středu, jak je znázorněno na Obr. A. Potom stáhněte mřížku dolů.
   Upozornění: Kabely ovládací skříňky, které jsou původně spojeny s elektrickými terminály hlavního tělesa, musí být vytaženy předtím, než se provede činnost uvedená výše.
2. Vyjměte mřížku přívodu vzduchu (spolu se vzduchovým filtrem podle Obr. B). Stáhněte mřížku přívodu vzduchu dolů v úhlu 45° a nadzvedněte ji, abyste ji mohli vyjmout.
3. Vyjměte vzduchový filtr
4. Vyčistěte vzduchový filtr (Pro vyčištění filtru lze použít vysavač nebo čistou vodu). Jestliže je nahromadění prachu příliš silné, použijte měkký kartáč a slabý saponát a vyčistěte a vysušte filtr na chladném místě).

■ KANÁLOVÝ A STROPNÍ TYP

1. Otevřete mřížku přívodu vzduchu
   Tlačte západky mřížky současně směrem ke středu, jak je znázorněno na následujícím obrázku. Potom stáhněte dolů mřížku přívodu vzduchu.
   Upozornění: Kabely ovládací skříňky, které jsou původně spojeny s elektrickými terminály hlavního tělesa, musí být vytaženy předtím, než se provede činnost uvedená výše.
2. Odstraňte mřížku přívodu vzduchu.
3. Vyjměte vzduchový filtr
4. Vyčistěte vzduchový filtr (Pro vyčištění filtru lze použít vysavač nebo čistou vodu). Jestliže je nahromadění prachu příliš silné, použijte měkký kartáč a slabý saponát a vyčistěte a vysušte filtr na chladném místě).
   - Strana přívodu vzduchu by měla být při použití vysavače obrácena vzhůru. (Viz Obr. C)
   - Strana přívodu vzduchu by měla být při použití vody obrácena dolů. (Viz Obr. D)
     Upozornění: Nesušte vzduchový filtr na přímém slunci nebo pomocí ohně.
5. Znovu nainstalujte vzduchový filtr.
6. Nainstalujte a zavřete mřížku přívodu vzduchu v obráceném pořadí kroků 1 a 2 a připojte kabely řídící skříně k odpovídajícím terminálům hlavního tělesa.
   Poznámka: Vysokotlaká klimatizační jednotka Parvis děleného typu nemá žádný vzduchový filtr

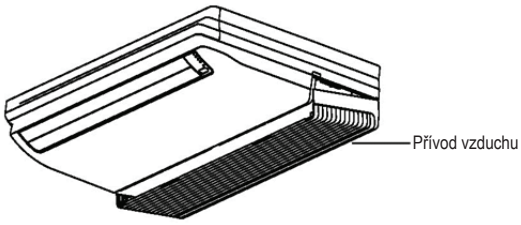

Obr. E1

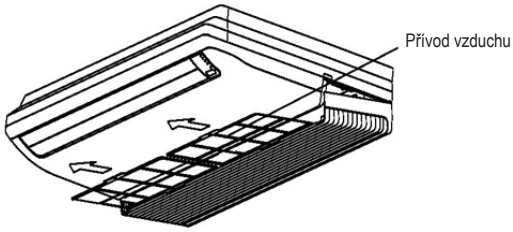

Obr. E2

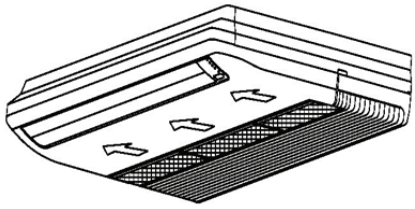

Obr. E3

■ STROPNÍ A PODLAŽNÍ TYP

Pro modely ≤ 36000 Btu/h

1. Otevřete mřížku přívodu vzduchu (viz Obr.E1).
2. Vyjměte vzduchový filtr (viz Obr.E2).
3. Vyčistěte vzduchový filtr vodou nebo vysavačem, potom jej usušte na chladném místě.
4. Znovu nainstalujte vzduchový filtr v obráceném pořadí podle Obr.E2.

Pro modely ≥ 48000 Btu/h

1. Vytáhněte vzduchový filtr z přívodu vzduchu podle šipek na Obr.E3.
2. Vyčistěte vzduchový filtr vodou nebo vysavačem, potom jej usušte na chladném místě.
3. Znovu nainstalujte vzduchový filtr v obráceném pořadí podle Obr.E3.

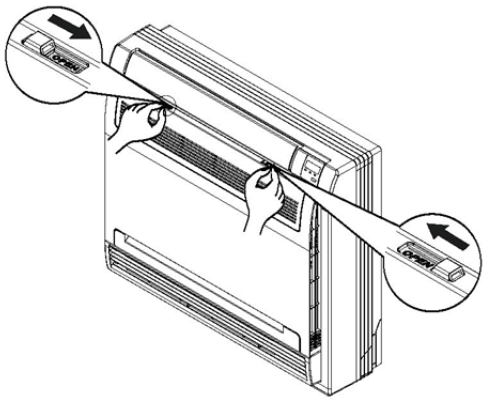

Obr. F1

■ PODLAŽNÍ A STOJATÝ TYP (Konzola)

1 Otevřete přední panel. (Viz Obr. F1)

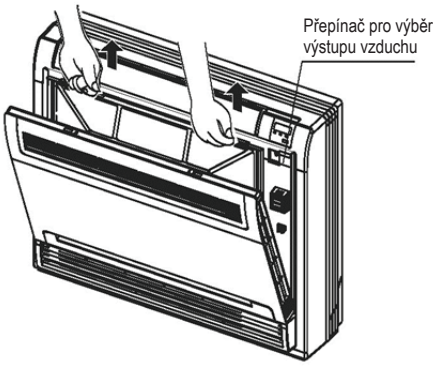

Obr. F2

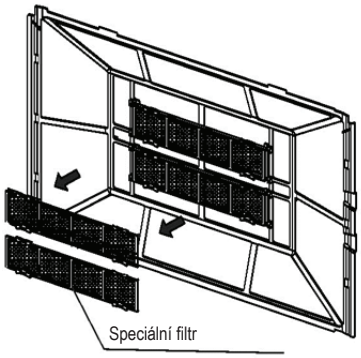

Obr. F3

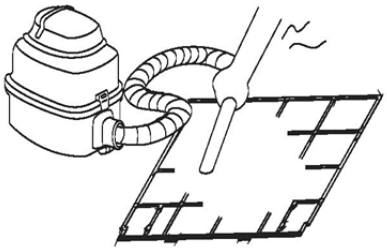

Obr. F4

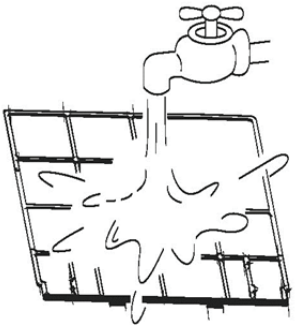

Obr. F5

2. **Vyjměte vzduchový filtr**
   Stiskněte drápy na pravé a levé straně vzduchového filtru mírně dolů a poté zatáhněte nahoru.(Viz Obr.F2)

3. **Vyjměte speciální filtr**
   Uchopte západky rámu a vyjměte drápy na 4 místech. (Viz Obr. F3)
   (Speciální filtr lze obnovit omytím vodou jednou za 6 měsíců. Doporučujeme jeho výměnu každé 3 roky.)

4. **Vyčistěte vzduchový filtr**
   Pro vyčištění filtru lze použít vysavač nebo čistou vodu . Pokud je nahromadění prachu příliš silné, vyčistěte jej pomocí jemného kartáče a mírného saponátu a vysušte jej na chladném místě.
   Strana přívodu vzduchu by měla být při použití vysavače obrácena vzhůru. (Viz Obr.F4)
   Strana přívodu vzduchu by měla být při použití vody obrácena dolů (Viz Obr.F5).

5. **Vraťte vzduchový filtr a speciální filtr zpět na místo a zavřete přední panel.**
   Provoz bez vzduchových filtrů může způsobit problémy, protože prach se bude hromadit uvnitř vnitřní jednotky.

⚠ **UPOZORNĚNÍ:**

Nesušte vzduchový filtr teplem nebo na přímém slunci.

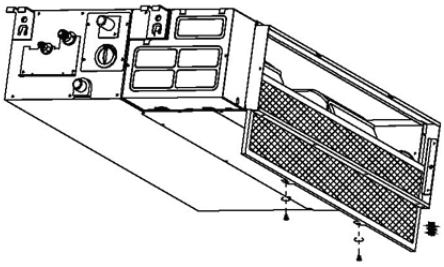

Obr.G1

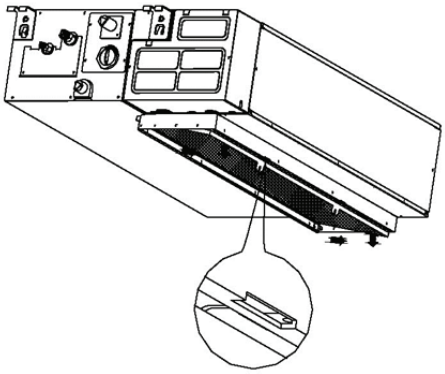

Obr.G2

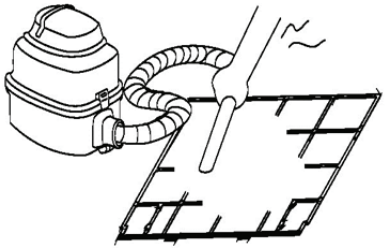

Obr.G3

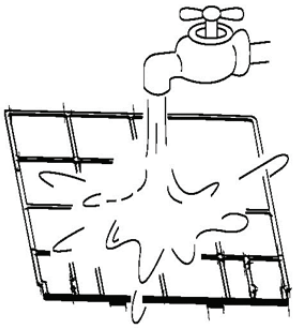

Obr.G4

■ KANÁLOVÝ/STROPNÍ TYP

1. Jestliže jednotka má zadní ventilaci, vyjměte šrouby pro upevnění filtru (2 šrouby) a vyjměte filtr z jednotky. (Viz Obr.G1)
2. Protože jednotka má spodní ventilaci, zatlačte mírně na filtr, aby držák filtru vyklouzl z upevňovacích otvorů příruby, a vyjměte filtr podle směru šipek na Obr G2.
3. Vyčistěte vzduchový filtr. Pro vyčištění filtru lze použít vysavač nebo čistou vodu. Pokud je nahromadění prachu příliš silné, vyčistěte jej pomocí jemného kartáče a mírného saponátu a vysušte jej na chladném místě.
4. Strana přívodu vzduchu by měla být při použití vysavače obrácena vzhůru. (Viz Obr.G3) Strana přívodu vzduchu by měla být při použití vody obrácena dolů (Viz Obr.G4).

Údržba

Jestliže chcete jednotku vypnout na delší dobu, proveďte následující:

1. Vyčistěte vnitřní jednotku a vzduchový filtr.
2. Zvolte režim samotného ventilátoru a nechte ventilátor vnitřní jednotky chvíli v činnosti, aby se vnitřek jednotky vysušil.
3. Odpojte zdroj napájení a vyjměte baterie z dálkového ovladače.
4. Periodicky kontrolujte součásti venkovní jednotky. Jestliže jednotka potřebuje servis, obraťte se na místního dodavatele nebo na centrum zákaznického servisu.

Poznámka: Než začnete čistit klimatizační jednotku, ujistěte se, že jednotka je vypnuta a odpojte napájecí zástrčku.

Když má být klimatizační jednotka znovu použita:

- Otřete prach nahromaděný na zadní mřížce přívodu vzduchu pomocí suché látky, aby se zabránilo vyfouknutí prachu z vnitřní jednotky.
- Zkontrolujte, zda kabel není poškozený nebo odpojený.
- Zkontrolujte, zda je vzduchový filtr nainstalovaný.
- Zkontrolujte, zda přívod nebo výstup vzduchu není zablokovaný po dlouhém období nečinnosti.

PROVOZNÍ TIPY

Během normálního provozu může dojít k následujícím událostem.

1. Ochrana klimatizační jednotky.

Ochrana kompresoru

- Kompresor nelze restartovat po dobu 3 minut po vypnutí.

Omezení studeného vzduchu (pouze modely chlazení a topení)

- Jednotka je navržena tak, aby nefoukala studený vzduch v režimu topení, když je výměník tepla vnitřní jednotky v jedné z následujících tří situací a nastavená teplota nebyla dosažena.
  - A) Když vytápění právě začalo.
  - B) Odmrazování.
  - C) Nízkoteplotní vytápění.
- Ventilátor vnitřní nebo venkovní jednotky se zastaví při odmrazování (pouze modely chlazení a topení).

Odmrazování (pouze modely chlazení a topení)

- Na venkovní jednotce může během tepelného cyklu vytvořit námraza, když je venkovní teplota nízká a vlhkost je vysoká, což vede k nižší tepelné účinnosti klimatizační jednotky.
- V tomto případě klimatizační jednotka zastaví provoz topení a automaticky spustí odmrazování.
- Doba odmrazování se může měnit od 4 do 10 minut v závislosti na venkovní teplotě a množství nahromaděné námrazy na venkovní jednotce.

2. Z vnitřní jednotky vychází bílá mlha

- Bílá mlha se může vytvářet kvůli velkému rozdílu teplot přívodu vzduchu a výstupu vzduchu v režimu chlazení ve vnitřním prostředí, které má vysokou relativní vlhkost.
- Bílá mlha se může vytvářet vlivem vlhkosti generované v procesu odmrazování, když je klimatizační jednotka restartována v režimu topení po odmrazování.

3. Nízkofrekvenční hluk klimatizační jednotky

- Je možné slyšet hluboký syčivý zvuk, když je kompresor v chodu nebo se právě zastavil.
- Je to zvuk proudícího chladiva nebo zvuk zastavujícího proudění.
- Je možné slyšet hluboký kvičivý zvuk, když je kompresor v chodu nebo se právě zastavil. To je způsobeno tepelnou roztažností plastových částí jednotky a jejich smršťováním při ochlazování, když dochází ke změnám teploty.
- Je možné slyšet hluk lamel, které se nastavují do původní polohy při prvním zapnutí napájení.

4. Z vnitřní jednotky je vyfukován prach

Toto je normální stav, když klimatizace nebyla používána delší dobu nebo při prvním použití jednotky.

5. Z vnitřní jednotky vychází zvláštní zápach.

To je způsobeno pachy, které pocházejí ze stavebního materiálu, nábytku nebo kouře a prostupují vnitřní jednotkou.

6. Klimatizace se změní na režim samotného ventilátoru z režimu chlazení nebo topení (pouze pro modely chlazení a topení).

Když teplota v místnosti dosáhne nastavené teploty na klimatizační jednotce, kompresor se automaticky zastaví a klimatizace přejde na režim samotného ventilátoru. Kompresor se spustí znovu, když vnitřní teplota stoupne při režimu chlazení nebo klesne při režimu topení (pouze pro modely chlazení a topení) na nastavenou hodnotu.

7. Na povrchu vnitřní jednotky se může při chlazení za vysoké relativní vlhkosti (vyšší než 80%) vytvářet kapající voda. Nastavte horizontální lamelu do polohy s maximálním výstupem vzduchu a zvolte vysokou rychlost ventilátoru.

8. Režim topení (pouze pro modely chlazení a topení)

Klimatizace čerpá teplo z venkovní jednotky a předává ji přes vnitřní jednotku během režimu topení. Když venkovní teplota klesne, teplo čerpané klimatizací se sníží odpovídajícím způsobem. Zároveň se tepelné zatížení klimatizační jednotky zvyšuje v důsledku většího rozdílu mezi vnitřní a venkovní teplotou. Jestliže klimatizační jednotka nedokáže dosáhnout komfortní teploty, doporučujeme použít doplňkové topné zařízení.

9. Funkce automatického restartu

Výpadek napájení během provozu jednotku zcela zastaví.
U jednotky bez funkce automatického restartu začne v případě obnovení napájení blikat kontrolka provozu na vnitřní jednotce. Chcete-li provoz restartovat, stiskněte tlačítko ON/OFF na dálkovém ovladači. U jednotky s funkcí automatického restartu se v případě obnovení napájení jednotka automaticky restartuje se všemi předchozími nastaveními, které jsou uložené v paměti.

10. Blesk nebo bezdrátový telefon v autě v blízkosti jednotky mohou způsobit její poruchu.

Odpojte napájení jednotky a opět napájení jednotky zapojte. Chcete-li restartovat provoz, stiskněte tlačítko ON/OFF na dálkovém ovladači.

TIPY PRO ŘEŠENÍ PROBLÉMŮ

Okamžitě zastavte klimatizační jednotku, jestliže se vyskytne jedna z následujících poruch. Odpojte napájení a obraťte se na nejbližší zákaznické centrum.	
Problém	Jestliže se v LED (LCD) okně objeví kód E (0,1 ...) nebo P (0, 1 ...), odpojte napájecí kabel a obraťte se na servisní techniky.
	Pojistka se často spálí nebo často vypadává jistič.
	Cizí objekty nebo voda pronikají do klimatizační jednotky.
	Dálkový ovladač nefunguje nebo funguje abnormálně.
	Jiné abnormální situace.

Poruchy	Příčina	Co by se mělo udělat?
Jednotku nelze spustit	Výpadek napájení	Počkejte na obnovení napájení.
	Mohlo dojít k odpojení jednotky.	Zkontrolujte, zda zástrčka je bezpečně zapojena do zásuvky.
	Mohlo dojít ke spálení pojistky.	Vyměňte pojistku.
	Baterie v dálkovém ovladači může být vybitá.	Vyměňte baterii.
	Čas nastavený pomocí časovače je nesprávný.	Počkejte nebo zrušte nastavení časovače.
Jednotka nechladí nebo nevytápí (pouze modely chlazení/topení) místnost velmi dobře, když vzduch proudí z klimatizační jednotky	Nesprávné nastavení teploty.	Nastavte teplotu správně. Podrobný popis metody naleznete v části "Návod k dálkovému ovladači".
	Vzduchový filtr je ucpaný.	Vyčistěte vzduchový filtr.
	Dveře nebo okna jsou otevřena.	Zavřete dveře nebo okna.
	Přívod nebo výstup vzduchu na vnitřní nebo venkovní jednotce je zablokovaný.	Nejdříve odstraňte překážky, poté restartujte jednotku.
	Byla aktivována 3 minutová ochrana kompresoru.	Čekejte.
Jestliže nebyl problém napraven, obraťte se na místního dodavatele nebo na nejbližší zákaznické centrum. Poskytněte jim podrobné informace o poruchách a modelu jednotky.		

Poznámky: Nepokoušejte se opravit jednotku.
Vždy se obraťte na oprávněného poskytovatele servisu.

Konstrukce a specifikace se mohou změnit v důsledku technických vylepšení bez dalšího upozornění.
Ohledně podrobností se obraťte na obchodní zastoupení nebo na výrobce.

Záruční list klimatizační jednotky

Typ klimatizace: **Výrobní číslo:** **Datum montáže:** **Místo montáže:**	**Doplnění chladiva: typ/množství:** **Celková délka potrubí:** **Tlaková zkouška:** **Objem místností:** **Klimatizování/vytápění:**
Uživatel svým podpisem stvrzuje, že byl montážní organizací zaškolený na obsluhu a používání klimatizační jednotky ve smyslu tohoto návodu na obsluhu. ---------- podpis uživatele	Montážní organizace tímto potvrzuje, že klimatizační jednotka byla namontovaná a spuštěná do provozu na základě instalací na montáž a zapojení jednotky podle tohoto návodu a všeobecných zásad při montáži tlakových – chladicích zařízení ---------- Razítko a podpis odborně způsobilé organizace

Revizní a garanční prohlídky

Datum: Revizi vykonal: Zjištěné závady: Popis vykonané práce: ---------- Razítko a podpis oprávněné organizace	Datum: Revizi vykonal: Zjištěné závady: Popis vykonané práce: ---------- Razítko a podpis oprávněné organizace

Upozornění: Podmínkou pro uznání záruky je vyplněný záruční list oprávněnou montážní organizací v oboru chlazení - klimatizace